廣州民國日報

許可證審字第六十一號

社址廣州市光復中路七十九號

編輯部自動電話壹壹捌式〇
經理部自動電話壹〇陸柒伍

有線電掛號柒捌式伍
無線電掛號式肆捌〇

第拾叁年　第叁柒玖陸號

今日出紙肆大張零售小洋伍分

總理遺囑

余致力國民革命凡四十年其目的在求中國之自由平等積四十年之經驗深知欲達到此目的必須喚起民衆及聯合世界上以平等待我之民族共同奮鬥現在革命尚未成功凡我同志務須依照余所著建國方略建國大綱三民主義及第一次全國代表大會宣言繼續努力以求貫澈最近主張開國民會議及廢除不平等條約尤須於最短期間促其實現

本報價目(郵費在內)	本市	國內日本朝鮮	外洋	香港澳門
一月	一元二毫	一元四毫	四元五毫	三元
半年	六元二毫	七元八毫	二十六元	十八元
全年	十二元	十五元	五十二元	三十六元

今日新聞提要

日軍壓迫我簽訂新約(一張二版)

英報評華北日人販毒(一張二版)

兩叛艦前晚逃出虎門(一張四版)

本省最近之教育設施(二張二版)

古碑今帖集成

單行本預約

各界有因經濟關係者紛紛來函要求發行單本預約之信件極多茲已由大衆書局徵得粹社同意開始發售單行本預約以答盛意單本預約。祇限木底面厚道林紙印精裝本一種。不論訂購多少。概照各帖價目對折計算。代寄郵費。外埠函定。郵費照定價加一成寄來。多還少補。郵匯不通之處。郵票代洋十足收用。期限一月。自六月十日起。至七月十日止。逾期概不通融。出書日期。廿四年九月十日。

另備樣本　此次所印樣本。一百五十種字樣完全齊備。與前次所印者不同。索閱取費每冊五角

一百五十種帖目錄函索卽奉

全部預約展期一個月

精裝本預約收紙洋六十圓(用厚道林紙精印木底面精裝定價洋一百五十元平均每冊紙幣四角)

普及本預約收紙洋三十圓(用厚棉料紙精印硬紙面平裝定價大洋七十五元平均每冊紙幣二角)

▲書箱價目　書箱每具五元。不要聽便

▲代寄郵費　精裝本七元。普及本四元

▲出書日期　分三期出書。第一期七月十日。第二期八月十日。第三期九月十日。每期出書五十冊。

▲截止日期　自本日起至七月十日截止

上海四馬路大衆書局出版　廣州惠愛東路環球書局代售

香港廣州交通銀行招考甲乙種試用員廣告

投考資格　凡男子年在二十歲以上曾在大學校或專門學校畢業或高中程度之職業學校畢業或有三年以上銀行實習經驗者得投考甲種試用員年在十五歲以上曾在高中畢業或初中程度之職業學校畢業者得投考乙種試用員

報名日期及地點　自卽日起至六月二十日止在本行報名

招考簡則向本行索取

行址　香港雪廠街五號　廣州太平南路三十一號　(三一二)

東山培道女中招考

高初中一年級新生各級轉學生華僑生入學試驗第一次七月五六兩日第二次八月二九三十兩日投考初中一二年級者如有一兩科不及格可入夏令學校補習(章程函索卽寄)　(二二二一)

新國民戲院

下九甫馬路

本月二十日起映

西方關雲長　忠勇大將軍

北鍾士傑作

此片係北鍾士入影界十週年紀念作因演此片曾受傷四次可知驚險情形

紅馬俠

環球公司　殺聲震天　威霸銀壇　武俠長片

注意是期奉送北鍾士紀念章另有獎品奉贈辦法臨時宣佈

新國民戲院　今天仍放映　米老鼠領導　合兒童口味　鋼筆大歌劇

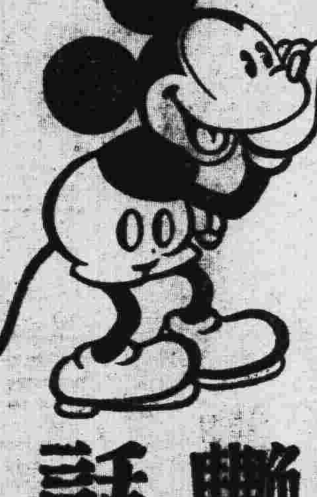

神貓艷話

是期優待兒童凡小童購半票一張或大人購全票一張均可多帶小朋友一人入座

全聲大戲院

人間消暑殿‧天上廣寒宮

獨家設備科學冷氣機之大戲院

●今天放影●

提倡英雄主義

霍士公司精武片之權威作

精武大明星　佐治奧勃連主演

大丈夫

躍馬橫槍追奔逐北　豪情逸概跌宕生姿

生就一副健兒身手專爲美人打抱不平

同塲加影　冷面笑匠巴士達吉頓主演之角力冠軍滑稽短片兩幕

下期影安娜烈高主演聯美公司宮闈香艷片　英宮貴妃

上海大達圖書供應社爲防假冒詐財緊要啓事

逕啓者近接外埠各同業來函謂上海有影戲社牌去函兜銷圖書折扣甚廉距寄價款後並無書籍寄到顯係詐騙特將原函寄來委代查詢核閱該原函所列商標完全假冒敝社復往原函所列地址調查則並無此店顯係藉名影射希圖詐財查敝社定價劃一誠信相符從無特別折扣且與營業關係所有各圖書向係委託廣益書局總經售並不另設發行所除分別函覆外用特登報公告請各同業及各界注意勿爲所欺爲荷　(七九〇)

公啓者陽曆六月廿三日爲

伍秩庸老博士殉國十三週年紀念日茲定於是日正午十二時在東沙馬路一望崗伍公墳塲舉行各界公祭典禮諸君參加務請依時爲荷特此通告　(九一二)

梁明致啓事

昨失去象牙橢圓形刻有明致字(篆文)之印章壹顆應卽作廢　(天)

新華戲院董事會啓事

啓者本院院務主任黃國欽經於六月十四日離職現已聘請沈息柯君接理所有黃國欽在外一切行動概與本院無涉特此通告　(三一一二)

茂名留學同鄉注意

茂名印金廿三年度專門以上學生留學費定六月十四日起至六月廿七日止爲報名期間凡屬我邑留學畢業者務希依期來會報名以便定期分派逾期自悞　廣州茂名學會啓　(〇九三)

國立中山大學民二十五年班主辦暑期學校招生

班額—升大學班升高中班升初中　報名地點—文明路本校　報名日期—六月十八日　開課日期—七月五日(章程備索)　(四九〇)

廣東軍事政治學校招生

本校現招軍官深造班學員八十名第四期新生三百六十名軍深班定六月廿五日至七月十五日第四期新生定六月廿五日至七月二十日在廣州市新豐街廣東省地方自治工作人員訓練所該校籌辦處報名有志投考者希到該處閱章報名可也　(七〇一)

廣東西北區綏靖委員公署開投工程啓事

現本署在韶州市附近建築三合土工程一單總值約數萬元定期七月日下午二時在韶州本署禮堂開投有意投承者可由六月十四日起至六月二十八日止親到韶州本署總務科或廣州市鹽運西二街一號本署駐省辦事處繳納圖費取閱章程圖則核計工值屆時到署競投可也　(八七九)

勷勤大學招投工程

現定七月五日下午三時開投建築石榴岡工學院工程選商投票如有願承此項工程並合後列資格者務卽六月十五日以前攜同證明文件到本校工程處呈驗聽候選定通知再行投票可也(計開選商資格)(甲)領有本市工務局甲種建築店註冊准許證及營業證者(乙)會(丙)信用昭著資本充足者(丁)經營建築查無業務上之過失者　(二八)

第一集團軍總司令部招考政訓處被裁司書

查本部及各軍師旅政訓處裁撤後被裁司書頗多閒置可惜仰卽取具履歷相片各一份連同前在政訓處服務時之證明文件於六月五日起至二十日止到本部副官處報名六月二十四日上午十時齊集本部副官處聽候考試此告　(二三一)

廣東政治深造班同學會通告

(一)本會會址暫設教育路鹽運西廿六號二樓電話一七三七〇號(二)大會議決會員應繳基金十元常年費十二元經董事會決議凡六月一日前任職者限七月底其他九月底清繳(三)同學錄約七月底可印竣凡未繳相片及調查表者請於六月底交到遲恕不候右通告本會各會員　(三二二)

省立體育專科學校籌備委員會招投工程

現定六月十九日下午二時在教育廳開投建築省立體育專科學校工程有志投承者請來教育廳庶務股取閱章則可也　(三二九)

廣東建設廳代第一集團軍總司令部開投工程廣告

茲招商承築改建番從公路鋼筋三合土橋樑三度工程定期六月十八日下午二時在本廳二樓會客廳開投如有意投承者先到本廳會計股繳押圖銀壹拾元領閱章程圖則屆時備繳押票銀伍百元來廳競投可也　(一三二)

惠州籌築東新橋委員會招投建築東新橋工程廣告

本會現擬在惠州建築鋼筋三合土大橋一度定於七月一日下午二時在惠州本會開投凡有志投承者可到左列地址繳領圖銀十元取閱圖則章程屆期到會競投可也(一)廣州惠愛西路十四號唐錫疇工程師事務所(二)香港干諾道中四十八號承寬公司(三)惠州府前橫街本會　(二五九)

中華國貨公司

夏季 大減價

更有驚人犧牲貨品售價低到極點

副條子號 天津紡	每尺祇沾	一毫四分
第印 和合綢	每尺祇沾	二毫
白花 麻紗	每尺祇沾	九分
號白 新花綢	每尺祇沾	八分
条子 府綢	每尺祇沾	一毫四分
月光紗旗袍料	每件八尺 祇沾	五毫

買 三角牌西湖毛巾 送 三角牌西湖餐巾

三星嘜蚊香 大號牛打二元二毫 粵字一打二元二毫 均送安全香籠一只

(惠愛中路十四號)

正是英雄用武時

鷹嘜上等牛奶 打倒一切劣奶

凡飲此奶 身體強壯

通告陳麗微女士或其關係人

尊駕之附存小號欵多年未見到來支息近有潘姓男子愴惶持單到店提欵聲言陳麗微已死有遺囑着他到收等語小號問以該單之暗碼則又不能言出小號爲愼重起見恐有別情未敢冒昧交付故特登報通告如陳麗微確已身故其關係人見啓請卽來店或登報聲明

上九路華昌號啓

通告華昌號

陳麗微確已身故共有子女六人予乃其中之一查先母所有遺產我繼承人等均未分析若有別人提取先母之欵必要我繼承人等簽字方爲有效倘未經我簽字乃係私相授受概不承認隨到店聲明外特此通告

潘佩蘇啓

注墨以後 便可忘之

因此革命化之筆。儲墨量增多百分之一〇二。而何時加墨，又可一望而知。

派克真空注墨筆，屏棄一切舊式部分。而改用新式技巧之注墨機關。儲量地位更宏。且墨量時常可見。特就亮處一窺。則何時加墨可知。其鉑，金，鈸，合製之筆尖。正反可寫。美觀獨具。卓然不羣。請採購之。

持就亮處 一窺餘墨 顯然可見

各處高等文具店均有出售 批發情形請向總批發處詢問

華南總批發 怡昌洋行 香港法蘭西銀行房子 (五)

Parker VACUMATIC

廣東省訓育人員黨義教師檢定委員會通告

通字第二十九號

查各縣市檢定訓育人員黨義教師不敷分配經決定舉辦第六期檢定除本會直接辦理高初中檢定外幷將全省劃分九區辦理初中檢定第一區江門第二區汕頭第三區梅縣第四區惠陽第五區高要第六區曲江第七區茂名第八區合浦第九區海口業經分別派定正副主任設處辦公在案本會第六期檢定第一次報名由六月二十日起至七月三日止七月十日筆試十一日口試本會第二次檢定報名由八月一日起至十三日止八月廿日筆試廿一日口試至各區檢定報名由七月五日起至七月二十五日止八月二十日筆試二十一日口試凡本黨黨員具備中學教員資格而志願充任訓育主任或黨義敎師公民教員者均得依照規定手續於報名期間內逕向本會或各區辦事處聲請檢定至民國二十年底以前曾受驗定或審查合格之中學訓育主任黨義教師仍須依照規定手續于聲請驗定期間逕向本會或各區辦事處請求登記除將檢定登記須知及書表函送廣東省黨部廣東省教育廳分發所屬縣市黨部中等學校領用外合行登報通告週知

附發請檢定登記須知一份

番禺縣政府招投工程

茲定六月十九日下午二時在廣州惠愛東路本府行署招投太水公路土方工程乙宗有志承投者希速到新造本府建設司取閱章程圖則屆時競投可也

叛艦前晚逃出虎門

途電佯爲悔過後旋卽潛逃 炮台未奉命截擊任令出口

兩叛艦已逃入香港海內下椗長洲島附近

海圻海琛兩艦有少數不肖員兵、藉改發小洋薪餉爲詞、煽惑一部份員兵叛變、於十五夜脅迫兩艦潛逃、各情已誌前報、查海圻、海琛、肇和三艘自前年由姜西園統率南下投粵後、第一集團軍總司令陳濟棠恐其徬徨歧路、無所依附、卽予特別優待收容、編爲粵海艦隊、每月員兵薪餉、較廣東海軍爲多、最近海軍歸併後、陳總司令爲劃一待遇起見、一律改發小洋薪金、其中少數員兵、藉此煽動一部份官兵潛逃、除肇和不爲所惑外、該海圻海琛兩艦、突於十五日下午升火、將海琛艦長陳浩及各見習兵監視、深夜十一時許、擅離黃埔海面、向虎門駛去、企圖潛逃出口、詎駛至蓮花山附近海面、因不熟航線、中途擱淺、不能行動、叛兵知不能逃、乃迭次拍電幷派代表返省、佯爲悔過、請求准予自新、陳總司令以寬大爲懷、本已姑准其自新、迨十六日下午八時左右、當天下大雨之際、該兩艦已再起錨、游弋於蓮花山附近、至十時左右、天復大雨、兩艦卽乘狂風暴雨中、向虎門偷渡、虎門要塞所屬威遠沙角各砲台、本擬嚴爲射擊、務使就範、但爲惜物及未奉截擊命令、祇得任令出口、否則兩艦不難燬於各砲台之砲彈矣、

又據路透社十七日香港電云、現探悉海圻海琛兩艦今日(十七)午後三時駛入香港領海內、卽在長州島附近下碇、英海軍對該兩艦行動極爲注意云、

總部槍決蔡騰輝楊啓勳

庇縱海盜 惡跡昭彰 同處死刑

前大鵬灣海岸巡防隊主任蔡騰輝、庇縱海盜、無惡不作、其參謀長楊啓勳、係惠陽土劣、勾結蔡犯、魚肉人民、總部以該兩犯罪跡昭彰、昨(十七)日特將該兩犯判處死刑、提赴刑場槍決、並宣佈其罪狀云、爲宣佈罪狀事、案查犯員蔡騰輝一名、被控私藏軍械、庇縱海盜、爲患鄉曲、無惡不作、當經訊查明確、實屬罪無可逭、又案犯楊啓勳一名、亦經查明、係惠陽土劣、曾充蔡騰輝之參謀長、互相勾結、魚肉人民、惡跡昭彰、罪當同科、亟應均予判處死刑、以昭炯戒、除將該犯員蔡騰輝及案犯楊啓勳二名、提庭驗明正身、押赴刑塲執行鎗決外、合行布告、仰各界人等一體知照、此布、計開、犯員蔡騰輝一名、年四十二歲、惠陽縣人、案犯楊啓勳一名、年四十三歲、惠陽縣人、

川軍攔截朱毛徐匪聯絡

兩股匪相距僅一百餘里

昨接重慶電訊云、報告川西勦匪軍情、畧謂楊森部進克蘆山城後、匪據天全頑抗、連日與匪僞五軍團激戰于靈關附近、孫岳部在滎經北天全附近地區、與匪僞三軍團激戰、十四十五兩日、天全東南向在混戰中、康定城附近、仍有散匪、時有小戰、康城始終仍由劉文輝部固守、匪主力現集于寶興懋功間、又據成都電訊、(一)朱匪一部、十五日已由懋功竄至大邑西四十里邛崍山、四十一軍由大邑開邛崍山堵擊、十五晚與匪在津河上游隔河激戰、五路軍已馳抵崇慶協剿、(二)徐匪連日由北川向茂縣退却、大華山已無匪踪、據探報徐匪主力移集茂縣理番間、有企圖與朱毛夾攻汶川灌縣之勢、(查茂縣與邛崍山僅隔汶川灌縣兩屬、相距約百二十里)、我五路軍暨劉存厚部、已開抵灌縣汶山嚴防、昨十七日記者謁見第二路剿匪軍駐粵辦事處主任吳飛、據談薛總指揮現偕師部已到達雅安、瀘定已爲李韞珩周渾元等師尅復、朱毛等匪部逃

經國軍追剿、現祇餘殘部約一二萬人、現爲各部大軍包圍、不日將可消滅、至川北徐向前股有數萬人、圖與朱毛兩部會合、現兩部匪股相距百餘里、現被川軍楊森部攔截包圍、其會合之謀、或難實現、本處於昨日接到薛指揮來電、畧謂朱毛匪部、迭遭痛剿後、匪心已散、避與我軍接觸、祇覓地逃竄、現本部仍啣尾追擊中、並分電各路友軍堵截等語、記者再叩吳氏是否入黔就任黔綏靖署秘書主任職、據謂確有其事、但本人須將後方事務佈擋就緒、方能離粵前往、故現行期仍未定實云、

防空週昨開始

宣傳隊出發宣傳 大會發告民衆書

各界防空救國宣傳週由昨(十七)日開始、宣傳週大會特分派宣傳隊赴各地宣傳、並聘名流在播音台演講、茲將其告民衆書錄下、同胞們、現在一切帝國主義者、因着政治和經濟的尖銳衝突、世界各國都以大戰快將來臨、瘋狂的準備、着大厮殺、自東北事變發生、國際形勢日趨險惡、遠東局面固然嚴重、而歐洲的德國、又因爲重整軍備、收復失地、引起了歐局的緊張、慘酷的世界大戰、確是隨時有再次爆發的可能、我們中國的自身、日受重重的壓迫、已是一個火藥庫、將來大戰說不定要以中國來做戰場、我們如果不願束手待斃、就要舉國努力於國防的準備、尤其是要趕緊完成防空的設備、二十世紀的戰爭是趣重主體的空中戰、所以我們如果要應付世界大戰、就要積極的擴充空防、意首相莫索里尼說、『國家沒有空防就沒有國防』因爲沒有空防便無以應付空戰、無以防護國土所以餓人說、『萬事莫如防空急』這句話實可作我們的警號啊、一二八淞滬之役、日本帝國主義者、憑着其優越的空軍、把閘北一帶、炸成荒坵、人民生命財產、受無量數之犧牲與損失、這就是我們沒有防空設備的痛苦教訓、如果我們長此以往、還不努力防空、將來世界大戰爆發、全國都市不難就會全被炸燬、英國農黨領袖勞塞米爾說、「歐洲若有大戰發生、則大部份將限於空戰參加作戰的飛機、不下數十萬架、大戰最長期、不足十二小時」這種預測、絕不是過當的說話、我們要知道現在列強的飛機每小時可以飛行七百餘華里、可載重一千餘公斤的炸彈、在空中航續力約有十餘小時、在一千八百公尺以內、可以充份的發揮它的威力、實行猛烈的轟炸、一九一四年世界大戰的飛機威力、已經使歐洲各國受空襲的大損失、今後的空戰、比以前更加猛進、將來的損害、一定超過前次大戰千百倍、那末我們處在這樣危險的情勢之下、我們既知道防空工作是這樣重要的、是這樣急迫的、當然是要趕速的努力去準備一切的了、但是防空工作不只是政府和軍隊的責任、而是全國國民共負的責任、(戰爭發生的時候)全國國民、都要在政府指導之下、有森嚴的紀律、有完密的組織、有特別的訓練、去應付敵機的空襲、我們要知道現在飛航的進步、前方兵未交戰、飛機卽可到交戰國的後方去轟炸一切重要地點、尤其是都市是空襲的最大目標、如果都市被敵機炸燬、我們的軍事、政治、文化、經濟、交通、就失了重心、所以都市的防空、最爲重要、至防空的工作、固然是利用戰鬥機、高射機關槍、探照燈、聽音機、阻塞氣球、通訊機關和監視哨、管制燈火等的積極和消極兩種、組織一個防空網、以阻止敵機的侵襲、消極的、是要鼓市民協助政府、組織消防、消毒救護、警備等團體、以救濟人民的生命財產、廣州市是南中國的重要都市、一旦戰事爆發、就是敵人的最大目標、如果敵人在廣州的上空、施放毒氣彈、爆炸彈、燒夷彈等、全市市民就無法倖免、所以現在政府正在進行防空的設備、其目的在求減免空襲的損害、市民爲着國家、爲着自己的生命財產計、當要協助政府完成防空的組織、同胞們、危機來臨了、起來吧、一致起來、協助政府、充實空防的力量、健全防空的組織、以應付當前的危難、以爭取國家的獨立與生存、

分派廳縣任用

政深班畢業學員 高級組派赴廳院 普通組派赴各縣

廣東軍事政治學校以該校政治深造班高級普通兩組第一期學員于本年二月底畢業、當經呈報西南政務委員會將該員等派赴各縣實習在案、現查該員等實習期間、業將完竣、自應派委任務、以符政府儲材備用之旨、特擬按各該員平日程度高下、德性優劣、以爲派委標準、查高級組畢業學員陳超雲、江天佑、廖經猷、許憲安、鄭濟時、林泌、林勳、甄愷平、許衍蕃、劉仲溥等十員、派往高等法院以推事檢察官試用、鄭榮、趙翔、王南長、吳楚、韋駿等五員、派往財政特派員公署、分發服務、黃鴻光等二十三員、擬派赴省府分發各廳任用、現任省參議員黃傳名、崔福祥等二員、擬暫不派委任務、以符選舉章則、又黔籍學員桂禮和、賀良佑、燕明禮等三員、因原籍慘被共匪蹂躪、不能遄歸、擬暫派赴省府服務、當經省府飭令各廳遵照、至普通組畢業學員、其成績在七十五分以上至七十分者、計有關錦勳等一百二十員、昨經民廳分派各縣任用、茲特將各員派赴縣名錄下、南海、關勳錦、馬俊驥、龐坤、番禺、覃文化、黃雲衢、東莞、陳柱、梁銘訓、順德、李海若、林英環、中山、劉中、彭精華、新會、陳柳池、惠陽、梁若瑩、陽江、王君軼、曾興華、顏正、王建松、吳乾、增城、陳金海康、黃祖皓、歐立廣、南雄、古漢華、曾紀煜、清遠、劉立中、余錦鳳、潮安、張鑑銘、羅廷支、王曌漢、潮陽、黃皋海、左其昌、茂名、黃永吉、王建遠、揭陽、林鴻衍、賴功龍、高要、鄧文、姚学江、瓊山、張克生、勞憲生、曲江、鍾遠嗣、梁先盛、合浦、陳芳雲、梅縣、周栝生、鄭紹英、開平、張俊民、楊錫洵、文昌、陳廣澄、信宜、梁裔慶、興寧、林德坤、梁頌韶、陸豐、洪春晴、鄺炳熹、英德、鄧逸倫、張兆莘、海豐、李維、黃卓業、廉江、莊啓烈、博羅、蔣志逐、欽縣、陳瑞清、廣寧、陳敏、葛日楨、河源、官世鑫、澄海、林湖鎮、陽春、范次廉、范惠羣、普寧、陳詹東、電白、程冠球、三水、葉朝錩、防城、譚龍昭、遂溪、陳毅、儋縣、李星琰、德慶、謝培風、龍川、廖泰華、鶴山、徐漢濤、大埔、蕭先鳳、新興、黃光國、鬱南、詹算逭、連縣、何賢才、陽山、袁初羣、定安、郭應深、四會、朱秀生、恩平、易濬仁、豐順、何軒舉、始興、黎杰恬、寶安、繆維芳、連平、梁廷競、龍門、陳化時、新豐、程振雄、徐聞、林敦厚、從化、陳桂苑、平遠、李雲龍、樂昌、李文緣、高明、丘琅、仁化、張定邦、蕉嶺、陳敬與、南澳、關祥芳、開建、何華文、台山、陳學新、黃強華、又查派赴民財建教四廳任用者、計民廳爲黃鴻光、杜月如、范公鎮、楊昭棟、范志雄、曾定一、財廳爲黃樂三、何鋹、陳本、周錦輝、廖偉青、區曾光、教廳爲鄺景雲、李澧澄、楊振業、立國基、李恩孫、何壽康、建廳爲蔡世英、周良驊、吳定遠、廖珍元、丁映光、

被擄美籍教士

七師起出 在尋鄔南扒山起獲 美領向林主席道謝

美國天主教會神父王勝利、在前贛粵邊界藍斜坪地方被匪擄去、經駐廣州美領事署轉函廣東省政府請飭屬查明起救、省府經卽電東區綏靖委員李揚敬、幷函請第一軍余軍長漢謀、轉飭所屬部隊查緝起擄、嗣據省府已接到李委員揚敬電稱、接七師黃師長轉據廿一團黃團長電話報稱、粵贛交界尋鄔屬南扒山匪、已於十五晚擊破、當塲起出被擄王神父一名、擒匪十餘名、王神父十六日可回到興寧、請示處置等語、聞省府已復電李委員轉飭派兵護送王教士來省、駐廣州美領事聞訊、昨親到省府向林主席道謝、

明日舉行 夏重民紀念會

在石圍塘墳塲舉行 推定執行部爲主祭

本月十九日爲夏重民烈士殉國紀念之期、省市黨部業已會同擬定籌備辦法、茲錄如下、(一)定名爲廣東各界紀念夏重民烈士殉國大會、(二)時間定六月十九日上午十一時、(三)地點在石圍塘夏烈士墳前、(四)函各機關團體學校各派代表五人赴會參加、(五)請省黨部代擬祭文及告民衆書標語口號、(六)推定西南執行部爲大會主席團及担任主祭、市黨部担任報告事略、(七)函憲兵司令部派隊到塲保護及函公安局派出樂隊出塲奏樂、(八)函請粵漢路廣三段管理局於是日上午九時派定輪船乙艘、在西濠口廣三車站乘載各代表返會塲、(九)累、

施斧老牌 註冊商標 必克靈
拒毒葯精
必克靈試用 買一送一
由廿四年六月一日起至六月卅日止
每瓶定價三毫每一瓶兩茶匙每茶匙約六十滴每次服十五滴至三十滴或三十滴至六十滴均用凍茶或和凍滾水冲服
一德中路三百三十二號必克靈藥行啓

民生會計學校招(免費)生
夏令班
本校創設會計簿記每學期已經十屆畢業發給證書定七月額定無多多科向隅良深欲於夏令期間增開日夜各班以應各界來學需求一號開課
▲校址文明路二〇二號▼

女醫師蘇儀貞
因赴外國考察暫停診症現有新纂看護學一書出售
海味街廿八號

明珠
今日映 蝴蝶夫人男主角紅星嘉利格蘭傑作
胭粉美人

浪漫熱艷 旖旎纏綿 允稱至上
風流滑稽 詼諧雋永 艷情名畫
意識方面有新顯示 攝影方面有新創造
導演方面有新技巧 佈景方面有新立意
表演方面有新成就 劇情方面有新結構
保證滿意
美容專家以心血造成理想標準美人對美和愛的問題有新的解剖
大注意 下期特別放影 神童莎梨譚寶 最新製 最動人 大名畫
掌上珠還

新華
中華
天一港廠本年度震驚影壇奪標冠軍名作
今天兩院仍映 映期行將告罄
勿失大機會
▲全部粵語對白歌唱有聲巨製▼
眞旺台觀者倍衆
生活
六大粵伶
薛覺先 譚玉蘭 麥嘯霞
唐雪卿 林坤山 大口何
勝過一切 唯我獨專
不景氣的時代下，失業的人羣是驚人的增加，怎樣解決生活？怎樣維持生活？本片有澈底的解答！

在生活裡，有唐雪卿唱的乖乖曲，薛覺先唱的佳人曲，譚玉蘭唱的娛樂昇平，薛覺先唱的潔白的玫瑰，薛覺先唱的賣花生曲，和薛覺先與譚玉蘭合演粵劇錯折隔牆花，腔調新奇，收音清楚，名貴異常！

廣州市財政局拍賣南堤二馬路廣東無線電局舊址地段廣告

現奉本局令代第一集團軍總司令部處理營產委員會拍賣南堤二馬路廣東無線電局舊址地段計面積華井共一十五井七十方尺三十一方寸每井底價毫洋七百五十元定期六月廿五日下午三時在本局公開拍賣以價高者得如願拍買該地者務須先來本局塡具申請拍買書繳納保証金六百元出價競拍可也此告

嶺南大學文理農工商各學院暨附中附小附僑招生入學試驗

廣州大學各學院第一次七月十日在本校及香港嶺南分校同時舉行第二次九月二日在本校舉行附中八月廿九日附小七月四日八月卅日附僑七月三日八月卅日均上午八時在本校舉行報名均于試驗前一日下午五時止投考者如有一兩科不及格可入

夏令學校七月四日開學大學設文理農工商各選修科及中英數物理各補習科外界人士凡中學畢業程度相當者均得入校選修中學設升高中升初中補習班別校學生程度相當者均得入班詳章函索即寄

嶺南大學校長鍾榮光

國立中山大學秘書處啓事

查本月五日有少數日報刊登所謂中大學生通電贊同交還中大舊址新聞一則殊覺駭異蓋查此項情事本校全體同學均無與聞至所稱經將意見呈請校長賜予採納亦絕非事實查吾粵正設明德社提倡道德以正人心救世道而揑造名義淆亂社會者乃竟發見於吾粵豈勝憤歎特此聲明諸希鑒察

國立中山大學舉行徐甘棠教授追悼會啓事

本校理學院教授兼廣東通志館主任徐甘棠先生盡瘁校事歷著賢勞不幸舊疾復發遽於五月三十一日下午七時逝世同人等緬懷舊雨悼惜良深爰定六月二十三日星期日上午十時在廣州市文明路舊校禮堂舉行追悼會以誌哀思各界人士如荷以輓章見贈者請交本市文明路舊校廣東通志館彙收並請屆時蒞會追悼不勝感企

國立中山大學敬啓

各國中央銀行總裁會議

討論召集會議穩定貨幣等問題 法總裁報告法貨幣恐慌之經過

(瑞士京城十六日哈瓦斯電)各國中央銀行總裁在國際清償銀行會議、討論召集國際貨幣會議、穩定貨幣等問題、并認金本位集團國家與投機份子奮鬥結果、業獲勝利、瑞士對美國財長摩根索主召集國際貨幣會議之議、表示懷疑、以爲英國國會反對切實穩定貨幣、必不願加以考慮、至於穩定貨幣、欲其實行、則只須英法美三國成立諒解、遇必要時、加入日本即可無事矣、

(瑞士京城十六日哈瓦斯電)各國中央銀行總裁開會時、法蘭西銀行總裁湯納立、陳述最近法國之貨幣恐慌、略謂法蘭西銀行之傳統政策、在於維持黃金流通之絕對自由、故在平常時期、現金流出、縱令爲數甚鉅、法蘭西銀行亦決不提高貼現率、蓋如屬專爲投機貿易而流出、則其情形又有不同、查此次法國貨幣恐慌、起於本年三月杪、彼時法蘭西銀行並未採取任何防衛措置、蓋以彼時黃金流出爲數不多、且正値荷蘭中央銀行提高貼現率、法國不欲于同時提高貼現率、以抵銷其效果故也、嗣後自四月至五月第一星期、平均每日黃金流出尚未超過六千萬佛郎、五月第二星期則每日黃金流出達八千五百萬佛郎、第三星期每日黃金流出又突增至五萬萬佛郎、至第四星期則幾達十萬萬佛郎之鉅、總計自五月四日至六月七日、法國現金外流、達九十九萬萬佛郎、其中約有半數運往美國、因此法國發生信用恐慌、投機商人紛紛倒把、吸收現金、現欵貼水抬頭至年利六分八厘之多、此時法蘭西銀行乃不得不有所行動、第一步自五月廿三至廿九、將貼現率自二厘半提高至六厘、第二步則嚴厲監察滙兌交易、以使黃金自由流通、關於此層、頗獲美國財部之協助、蓋當時美財長摩根索經常在市塲售出美元、藉以避免停止購入黃金所發生之危險結果也、第三步則嚴厲限制各銀行放款、英吉利銀行對於法蘭西銀行之政策、亦頗加以援手、蹤經種種限制、然法蘭西銀行所存票據、則於一個月中、自四十萬萬佛郎增至八十萬萬佛郎、自五月十至六月七日、黃金庫存減少九十萬萬佛郎、貼現票據增加五十萬萬佛郎、各種放賬減少四十萬萬佛郎、流水賬目鉅量減少、其中流水賬目減少卅五萬萬佛郎、而鈔票流額減少五萬萬佛郎、大部分當係投機倒把之結果、此外政府預算虧折、國庫艱難、與一般主張貶低貨幣價之宣傳、亦爲其原因之一、至於目前、則政府已獲得全權、足以彌補預算虧折、恢復公共信用、政府現已決定各項初步措置、不久即可宣佈、政府與法蘭西銀行、均具堅決志願、以保持金本位制之正當運用、法政府務力準備、就穩定貨幣價格恢復國際貿易之途徑、以回復經濟平衡、吾人固深願其早獲成功焉云云、

地政會延期舉行

(十七日南京專電)內部召集之首次全國地政會議、現各省市派定民廳長或土地局長及主管人員代表出席者有蘇、浙、皖、贛、鄂、桂、閩、陝、甘、湘、魯、晉、寧、綏、平、京、滬等省市代表四十餘人、收到提案四十餘件、該部現以提案整理需時、及邊遠代表未能如期趕到、已決定將會期展至九月十日舉行、

皖特教班昨畢業

(十七日安慶專電)皖特教班十七日行畢業典禮、楊廉主席、吳道明、徐會之演說、學員三十五人、即日分發各縣、爲中山民衆學校校長、

立院審總預算案

孫科限一週內審竣

(十七日南京專電)本年度國家普通歲入歲出總預算案、經孫科批交立院財委等五會、限一週內審竣、財委會即漏夜趕印該案關係之文書、現定十九日下午二時召集法制、外交、經濟、軍事等委會、開聯席會議、審查該案、俾能如限審竣提院審議、

陝攝影水利影片

(十七日西安專電)陝涇惠等渠爲國內有名之水利工程、現爲提倡興辦水利事業之興趣、工程局特將工程情形攝爲電影、以廣宣傳、

(又電)西北辦事處衛生組在陝主辦之衛生事業、經委會決定移交陝省府辦理、衛生組即結束、

(又南京專電)軍校隴友籃球隊、爲該校西北學生所組織、爲引起西北人士運動興趣起見、準備利用暑假機會、赴西北遠征、分函西北各地體育團體代爲接洽云、

廖仲愷靈櫬抵滬

(十七日上海專電)廖仲愷靈櫬十七日晨六時由法郵船載運到滬、何香凝、許崇清同來、赴碼頭迎接者有中央代表陳樹人、蔣代表甘乃光、中委柳亞子、陳策夫婦、吳市長、及黃埔軍校代表共三百餘人、由黃埔同學十餘人扶櫬上靈車、七時自碼頭出發、沿路中西探捕嚴密保護、運抵北站停靈、中央代表等先後行禮、現各界定十八日晨七時在北站舉行公祭、祭後、即掛八時特快車運京、據廖夫人語記者、因悲哀、舊疾復發、此次送櫬赴京國葬、留三數日即來滬治疾、

(又南京專電)廖仲愷靈櫬定十八日晨由滬運京、下午二時餘抵下關站、中央黨部已派員佈置、十七日已由秘書處通知京各機關各團體派代表往站恭迎靈櫬、中央軍校因廖爲該校黨代表、特派學生數百人到站致敬、並任警戒靈車到達後、即運中山門外靈谷寺停放、公祭期尚未定、

法使仍在平養病

(十七日北平專電)法使韋禮敦前因患肺病入法國醫院療治、現已痊愈、于日前出院、回使館靜養、暫不他往、又法駐華首任大使人選、日內即可公布、聞法政府擬以韋使升任、

平市一銀號倒閉

(十七日北平專電)平聚盛源銀號因受東北分號停業及經營公債虧累影響、十七日晨倒閉、經理事前潛逃、債務由副經理徐伯榮清理、

三參觀團之行程

(十七日南昌專電)鄂特教處、教師訓練班參觀團三十餘人來省、將赴收復區考察實際情形、以資借鏡、

(又上海專電)魯社教參觀團一行五十餘人、十七日晨由錫抵滬、留四日赴杭、

(又電)鄂教廳前派遣赴日之考察團一行五人、業于十七日乘輪返國抵滬、定十八日晚乘輪返漢、

時人行踪

林主席　(十七日南京專電)林主席已定十八日晨七時乘民生艦離京赴潯轉廬山避暑、一俟秋涼即行返京、

黎錦熙　(又電)黎錦熙將第一期簡體字表編訂完成、十六日由平來京、十七日下午四時赴教部晉謁王部長、詳陳編訂經過、俟部核定後即公佈、

百武　(又上海專電)日駐華第三艦隊司令百武、十七日晨由漢乘盤樵號旗艦抵滬、

汪兆銘　(又電)汪偕曾仲鳴、唐有壬十七日往鎮江下車、換乘汽車赴寶華山寶華寺休息、此來係出席全體會常會、預定當晚返京、

岡田　(又電)日文化事業部長岡田、十七日晨赴中華學藝社參觀、午應該社及東南醫學院、中國醫學協會公宴、午後參觀中央研究院理工實驗館及各研究所、定十八日晨拜會吳鐵城、十九日晨晉京、

岡本勇　(又西安專電)日人岡本勇等來陝遊歷、十五日晚赴晉、同時又有同文書院日人數人亦到陝遊歷、亦將轉晉、

俞焯　(又北平專電)北寧路局總務處長俞焯、十七日晨由津來平、陪同日植棉家三人、乘汽車赴通縣考察各縣植棉情形、以資借鏡、

李書田　(又天津專電)李書田十七日晨赴汴、出席廿日在汴開幕之黃水會、

韓復榘　(又濟南專電)韓復榘偕顧問張聯霆、董鼎章等、十七日晨由青返濟、

張連甲　(又電)建廳派技正曹瑩芝、張連甲十七日夜赴汴參加黃水會及運河討論會、河務局長張連甲定十八日赴汴、

苗培成　(又南昌專電)苗培成來省成立監署後、因皖黨務亟待主持、定十九日離省、并將赴京報告、

程經遠　(又電)皖贛外交視察專員程經遠、由京返省、

李生達　(又電)十九軍軍長李生達、十七日晨由省赴潯、

比當局注重國防

(比京十六日哈瓦斯電)比法英波捷荷六國外交官舉行宴會、國防部長德維士於散席時發表演說、謂維護比國安全、尚有待於努力、吾人對國際時局、知無不言、言無不盡、此爲吾人第一職責也、國際時局頃已轉變、比國隨時可以被人牽入漩渦中、猶憶一九一四年時、我國正在改組軍隊期中、突爲強鄰侵犯、措手不及、國民鑒於往事、現當以公允精神、研究國防計劃、舉凡政黨競爭選舉利益以及種種意見、務宜一律捐棄、而以國家利害爲前提云云、

土擬組政治警察

(土耳其斯坦坡爾十六日專電)據柴曼報載稱、內務部現擬組政治警察、以保護共和政制之安全、其主要職責在(一)揭發種種危害政制之陰謀、(二)偵緝宣傳叛亂之各類人物、(三)搜求他國間諜之踪跡、

蘇格蘭火車互撞

(倫敦十六日電)今晨蘇格蘭有火車一列、滿載假期中之遊樂者、在鐵路盡端戍羅克Fourbk地方撞及制動機、傷二十九人、內有三人傷勢甚重、損火車數輛、

(又倫敦專電)昨夜赫德福夏地方火車兩列相撞、檢查多時、確悉死者十四人、傷者二十九人、其中有數人傷勢甚重、恐無生望、

國府命令

(十七日南京專電)國府十七日令任命傳存懿爲陸軍獨立第三旅旅長、此令、

× × × × ×

羅斯福改委復興處主任

并斟酌情形將復興處內部改組 有欲使復興法原則垂諸久遠意

(華盛頓十六日電)羅總統今日發出行政命令、任紐約担保信托公司副總董鄂尼爾Onill爲復興處之代理主任、因前主任李芝堡今日任滿辭職、重理其律師業務也、羅總統酌視需要、將復興處重新改組、現已設立(一)事業合作科、以襄助各業、維持自動的營業標準、(二)顧問委員會、爲復興處之諮議機關、(三)調查科、以調查案規運用之影響、主持事業合作科者爲孔萊Conley、而調查科長爲馬夏爾、羅總統已諭令鄂尼爾孔萊與馬夏爾三人將復興處原有職員五千人、從速裁減、羅總統今日在其命令中、謂修正復興法、將儘速進行、以調節職員工作、俾適合目前有限制的範圍、將來立法、尚非無望、故復興處之尋常結構、宜予以維持云、說者謂羅總統此言、含有復興處延長限期在明年四月一日屆滿時、羅總統尚欲使復興法原則垂諸久遠之意、

(華盛頓十六日專電)經濟復興法規、原係強制各業採用、本定于今日滿期、最近經最高法院判決、認爲違背憲法、政府乃將原案修正、准各業志願採用、并將其有效期間延長至一九三六年四月一日爲止、業經參衆兩院先後通過、此項修正法規、僅存軀殼、精神已亡、通常有軀殼法之稱、已于今日由羅總統下令頒行、總統並宣稱、渠維持復興法規全部結構、

社論　一所希望於外交當局者

關於吾國外交，記者曾以用目，用腦，用力三事勗國人矣。日來外交形勢，仍甚險惡，言念前途，至可寒心。記者對此雖不願多所論列，惟吾人之主張，即本黨之主張，吾人之政策，即本黨之政策，凡違反本黨一貫之主張與政策者，皆為吾人所反對也。是以記者所希望於我外交當局者：

(一)毋違黨綱　本黨對外政策載在黨綱及各屆代表大會宣言上，其意至明，其理至顯，我外交當局必知之甚悉，毋容記者再述。今我外交當局在此危急情境下，不論採取何種政策，要以毋違黨綱為第一原則。否則，不惟無以對本黨，亦無以對　先總理於地下也。

(二)毋負國民　國民以守國衛國之重責交給本黨，本黨必竭盡所能，守衛此國，以求無負於國民。以此國者，全國民衆之所共有也，不得全國民衆之同意，任何人不能擅行將國家之利益出賣。不論敵如何強，我如何弱，一息尚存，萬無自暴自棄，無條件而屈服之理。此猶如親遇強暴，為人子者，決不能坐視其親任人殺辱者。我外交當局縱有萬不得已之苦衷，做事亦應對得住國人也。

(三)毋背良心　良心為人所同具，做事能根據良心，則內固不疚神明，外亦可以對民衆。我外交當局果有良心，則誤國害民之事，當不願為。今日吾人所希望於我外交當局者，即願其本良心而行耳。若因一己權位之私，不惜媚敵以求存，則是良心盡喪，凡屬國人，皆當鳴鼓而攻之也。

時局至此，已非吾人多言之時。吾人所希望於我外交當局者，不止上述三事。惟上述三事，乃吾人萬不能不言者，我外交當局其亦能虛心接納否乎？

長城日軍雲集
壓迫我國簽訂新協定
要求改塘沽協定為政治協定
否則日軍長驅南下進佔平津
郭使請英政府主持公道維護九國公約

(路透社十七日北平電)華北局面仍嚴重、據消息靈通者稱、日軍要求中國當局簽署新中日協定、答應日方最近所提各項要求、何應欽因拒絕簽字、被迫離平入京、與中央磋商應付辦法、現日軍仍堅持要求、倘中國當局不肯簽約、則屯駐長城一帶整裝待發之日軍即長驅入冀、進取平津、故簽約問題、為現在解決華北中日糾紛之關鍵、

(又北平專電)長城線古北口山海關一帶日軍雲集、為數約有四萬之衆、駐古北口者佔萬人左右、有隨時動員之勢、

(又路透社天津電)華北禍亂恐仍難避免、中日局面似又有新變化、中國當局雖忍辱接受日軍要求、但土肥原宣稱日軍目的不僅在迫中國當局接受日軍叫令梅津之口頭要求、關於察哈爾事件昨雖成立解決協定、但關東日軍尚認係一懸案、土肥原不肯表示關東日軍進一步之目的、謂梅津已赴長春接洽、一般人相信土肥原有權作主、渠必迫中國當局將察省政府官吏全體撤換云、

(又路透社倫敦電)路透社訪員探悉、中國已向英政府對日軍破壞九國公約、侵犯華北、請英政府主持公道維護九國公約、中國駐英大使郭泰祺連日赴英外部訪外交當局、現英政府決向東京及華北調查中日糾紛眞相、中國當局現仍拒絕簽署協定、答應日本之要求、此間對日本在察哈爾態度強硬、極為注意、一般人以日本目的在奪取山西煤礦云、

(又東京專電)華北日軍事當局因見於南京政府未能依照其通牒而行、甚為憤激、特商議採取適當辦法應付、(一)一切談判、均須紀錄、塘沽協定由軍事協定改為政治協定、(二)由日駐華大使有吉談判修正塘沽協定云、

(又南京專電)據華北最近消息、謂大局情形仍然紛亂、我國政府對于日人之要求、目下仍未有若何決定、日軍大集于長城一帶、預備南下、中國高級官員、目下仍在京會商、何應欽則仍留此間、彼等之意、乃欲設法避免日人之強暴行為、

(又電)黃郛昨夜入京、與汪何等商華北事、聞已商有某項辦法、電蔣請示、

察事和平解決

(又天津專電)瓜代日軍已接防完竣、原駐津軍定十八日晨八時至九時分兩批由北甯代備專車二列、開往塘沽搭輪返國、至駐平及北甯沿線部隊、有定十九日起程說、

(又電)停泊津市之葛藤兩日艦、十七日向電話局請求裝設電話一架應用、又津日軍連日派員赴土城一帶、裝設軍用電話、

(又路透社北平電)據另一可靠消息、察哈爾事件(即察當局扣留日人事件)已由關東日軍及察省府代表在津解決、解決協定內容規定、(一)調離駐張北之第一百卅二師、(二)懲辦該師參謀長、(三)察當局五日在張北扣留日人事、向日軍道歉、(四)察當局嗣後對凡在察省旅行或游歷之日人應予自由并妥為保護、

(又長春專電)關東軍部昨開緊急會議、討論張北事件之和解、結果已決定一方針、即已回訓於土肥原、

(又北平專電)察事經秦德純、松井努力折衷後、已和平了結、河北問題、現表面沉寂、一切待何歸平磋商、

(又長春專電)此間高級軍事官員接天津命令之後、即開會議、決定和平解決察哈爾案、

(又北平專電)察事和平解決、秦德純即由津來平、

日機四出偵察

(又北平專電)日偵轟戰機卅餘架、連日分飛兆寧、長城各口偵察、高橋在平談、該卅機暫不組觀光隊、秦德純般同連日赴津訪土肥原、

(又電)日機一架、十七日九時四十分抵平、飛行甚高、盤旋數匝、即向東北飛去、十一時四十五分又由北飛來、向南飛去、均未降落、又軍分會以日機連日飛至、恐人心不安、十七日晨派科長朱式勳、訪日武官高橋接洽、據日方表示、此後可不再來、

(又天津專電)榆關來人談、駐榆日軍約三千、錦州有日飛機隊三隊、機卅四架、古北口亦駐重兵、

(又電)在津一二八號日機十七日晨七時載日要人赴長春云

(又上海專電)喜多十七晨到滬與磯谷影佐等各武官晤、留二三日即赴粵桂、

陝殘共受重創
偽參謀長被擊斃

(十七日西安專電)傷後殘餘匪共連日在平固關一帶、被我軍痛擊、已受重創、匪之參謀長已被我軍擊斃、

(又電)楊虎城以陝北剿匪軍事須與馮欽哉等在省會商、十六日午後由蕭田行營返省、并電召駐三原之馮欽哉到省會商、楊定十七日晨出席紀念週後召見、

黔謀整頓鹽稅
與川鹽使會商中

(十六日貴陽專電)財政廳長李仲公為謀整頓川黔鹽稅收入、取銷引鹽制度、恢復協餉成規、特於日昨電川省劉鹽運使商榷、略謂(一)川黔合作、規復協款、但應查照向章官督商銷、就井征稅、鹽有定價、商有定行、將川黔鹽幫綱商積弊徹底改除、方為根本良法、(二)黔省稅收除特貨外、以鹽為大宗、但特貨業經決定嚴厲分期禁烟、勢必逐步減少而至於零、嗣後一切政費均需鹽款是賴、現川省鹽稅既歸中央、對黔受協省份自必統籌補助、擬暫照仁綦涪永四岸認額以一百五十萬為標準、每包附加鹽務經費五角、如可辦理、中央地方亦可兼顧並到、(三)鹽稅由中央接管以後、銷川銷黔、不至重征、(四)以後銷黔之鹽、應取銷省綱組織、方有一線生機、(五)上列四點若得同意後、約定地點時期、親來會商云、

于右任令所屬
屏絕公私宴會
茲值國步艱難　集中才智服務

(十七日南京專電)于右任素行儉約、平日對于所屬婚喪喜慶、嚴戒鋪張、藉以養成純正樸厚之風、近復手諭各職員、略謂茲值國步艱難、望各同志集中才智、努力服務、所有公私宴會、應予屏絕、近示戒懼、遠儆荒亡等語、并由院分令各監察使署、審計部、及審計處遵照、

(又北平專電)冀監使署成立、現正加緊內部工作、監使周利生出巡日期尚未定、周十七日晨召集全體職員訓話、勉以公正廉明、勤慎機密、努力工作、又該署頃發出快郵代電、報告于十一日在平設署辦公、并啟用印信、

墨閣在組織中
左右派政爭極烈

(墨西哥京城十六日哈瓦斯電)墨西哥現為一黨專制之國家、其唯一政黨即為國民革命黨、去年十一月該黨黨員卡爾特斯那將軍將任總統、組織國民革命黨內閣、其對內政策頗為左傾、對於工人利益深為維護、但對於天主堂勢力、則加以種種裁制、因此為墨西哥政界要人前總統卡爾斯Balle、所不滿、卡爾斯與現總統齟齬已久、最近國民革命黨全國執行委員會主席季爾Dil宣誓服從卡爾斯意見、因此卡爾狄那斯總統所組織之內閣、乃於本月十五日提出辭職、新閣現正在組織中、惟左右兩派、則乘機示威、互相攻擊、左派已組織全國無產階級保衛委員會、預備結成勞工聯合戰線、以應付限制勞工權利之各種威脅、而右派之天主教會則於本日召集大會、發表演說、抗議政府摧殘宗教事業、并在京城各人街道游行示威、參加者約萬人、但警察不加干涉、

西北文物展覽會
延期至九月開幕

(十七日南京專電)新亞細亞、開發西北、及西北問題三學會、籌備七日舉行之西北文物展覽會、茲因擴大籌備展覽品起見、決延至九月開幕、

中大畢業生人數

(十七日南京專電)中大定廿二日晨舉行畢業禮、本屆預計畢業人數、文四二、理四三、法六九、政一二八、農五四、工八六、合計四百廿二名、

(又電)金大十七日舉行畢業典禮、到各機關長官來賓等七百餘人、首由校長陳裕光報告該校校況、繼由各長官致訓、語多勗勉、末由畢業生代表答詞、旋即散會、

茂北夷人截擊共匪
我軍已佔領松潘屬之鎮江寺及高莊
寶興朱毛殘部陸續北竄

(十七日重慶專電)據匪供、現糧彈兩缺、時疫流行、大部竄茂北、深入者為夷人截擊、得回茂北者僅少數耳、散匪及被遺棄之匪、極為零落、

(又電)據已投誠偽參謀供、匪企圖向懋功撤退、北川方面、我縱隊十三日佔領松潘之鎮江寺及西岸高莊、

(又電)軍息、十四日據報、朱毛匪一部、仍在寶興附近、陸續北竄、先頭已過大磧礦、我軍斃匪甚衆、我追兵正向匪踪跟勦、

(又電)甘溪陳家山一帶已無匪踪、惟遺屍滿地、河流為塞、多係匪屠民衆、甘溪等處民房悉被匪燒燬、

(又成都專電)劉文輝來蓉謁蔣、十六日由雅安防次乘車抵省、

(又南昌專電)偽中委兼偽湘贛軍區司令陳洪時、偕匪官十人、手提機槍駁殼等十餘枝、向萍鄉專員公署投誠、陳為留俄生、歷任赤匪要職、又偽代湘鄂贛偽軍區司令員溫景惠、亦偕兵槍向駐軍投誠、足見湘鄂贛邊殘匪瓦解、殲滅在即、

(又漢口專電)行營昨據趙觀濤自上饒十五日電報告、(一)樂市偽軍部獨立團殘部、經令阮師柳團于上月廿六日擊潰于法源堡、三十日追擊于花亭、七日追擊于小屋裏、該股殘匪狼狽不堪、偷渡樂河北竄、復被我北岸李師及保安隊夾擊、計擊斃偽團長老二麻子等以下百餘名、繳獲輕機關槍一挺、馬步槍七十餘枝、偽獨立團全部消滅、橫德線以西樂河以南殘匪已告肅清、

(又電)竄踞橫德交界之偽卅師殘部、連日被我梁師追擊隊張團及其他各部窮搜嚴堵、繳獲步馬槍九十六支、搗毀偽師部又偽卞陽中心區司令傳財源、深感窮蹙、携手提機槍一挺、步槍七支、向我梁師投誠、橫德線以東散匪無多、日內即可肅清云、

滬各團體
援助旅暹羅華僑
派代表晉京請願

(十七日南京專電)滬各團體援助旅暹羅華僑聯合會晉京請願代表團十七日分向中央外部請願、中央由葉楚傖接見、對該團熱心僑務、深致嘉許、允將來意轉陳中央政院及僑委會、該團亦分遞請願呈文、下午該團假中央飯店招待京新聞界、由代表黃建中等對來京使命及旅暹華僑被暹政府壓迫情形詳細報告、

(又電)暹考察團十七日上午參觀衛生署、中央醫院、及蘇第一監獄、午赴中宣會宴、晚八時赴外部宴、定十八日晨八時赴滬轉杭遊覽、

(又電)滬各團體援助暹羅華僑聯合會、十七日函來京之暹羅考察團、請轉請暹羅政府廢除各種苛例、改善華僑待遇、

(又電)京市農工商學婦女等團體、十七日致書暹考察團、請其回國時、轉請暹政府取銷各種虐待華僑苛律、改善華僑待遇、

中央國府昨舉行紀念週
分由白雲梯林主席出席報告

◇—中央—◇

(十七日南京專電)中央十七日晨八時舉行第一八七次紀念週、到葉楚傖、居正、馬超俊、陳立夫、鄧家彥、程天放、李宗黃、焦易堂、王祺、白雲梯、及全體工作人員共五百餘人、居正主席、白雲梯報告、略謂本人此次在百靈廟參加蒙政會第二次全體委會、各王公領袖均出席、對各種施政方針、均能開誠布公、集中討論、全體意見皆趨一致、惟蒙古因受前清以宗教愚民政策所束縛、致教育程度甚低、加以交通不便、風氣閉塞、今後應以發展交通、推行教育為要着也、詞畢散會、

◇—國府—◇

(又電)國府十七日晨舉行紀念週、到鄧家彥、鈕永建、陳紹寬、陳公博、陳訓詠、林翔、陳其采、呂超、魏懷等、暨國府各院部會職員六百餘人、林主席領導行禮後、并即席報告、首對總理著心理建設、叛立知難行易的學說、及總理所云「建國之基、當發端於心理」一語、闡釋甚詳、謂二千年來、政治清明時、均靠先知先覺者心理維持、「為政在人」一語、確不可易、次謂總理以革命手段推翻滿清腐敗政治、以後因見軍閥專橫、人民愈苦、感覺建國艱難、由於知而不行、故以知難行易申告黨人、明瞭建國方略、切於實用、並非高遠難行、只須按步做去、自見功效、如信心不立、稍有困難、遂致中輟、即不會成功、再次舉「知之非艱、行之惟艱」兩古語、認係并非眞知之詞、原不可信、并謂總理以十事証明其非後、已成鐵案、知難行易學說的成立、使人增加許多勇氣、此為總理留給我們的教訓、又謂總理以為現在中國民族要想生存世界、惟有速圖建設、此項責任、還是先望知識份子担負、如果智識份子知道建設途徑、進行不怠、人自會隨着做去、所以說不知不覺亦會行、末謂黨國政府統一全國以後、經七八年來艱苦危困、始有今日局面、此為我們奮鬥的心理造成所致、現在世界各國一方面說維持和平、一方面竭力擴充武備、風雲變幻、觀測綦難、可是古人說、天不以人之惡寒而輟其冬、地不以人之惡險而輟其廣、我們亦不能以環境相偪而餒其志氣、應學總理精誠無間、百折不回的精神、抱定主義、以一種自強心理、為建國之基、那就不負深切的遺教了、

◇—各地—◇

(又漢口專電)行營十七日晨八時舉行紀念週、到錢大鈞、各處正副處長、及全體職員千餘人、錢大鈞主席、並報告近期各地勦匪勝利情形、

(又南昌專電)黨政擴大紀念週、十七晨在中山堂舉行、并開歡迎監使苗培成大會、由省黨委譚之瀾主席、致歡迎詞、希望勤求民隱、破除情面、苗使答詞、一致努力、實現良好政治、

贛舉行清潔檢查

(十七日南京專電)本市今日清潔大檢查、六百人分百餘組出發、迄晚始畢、成績佳者佔十之八、

平停辦會考一年

(十七日北平專電)平市本屆中學師範畢業會考原定於本月廿六日晨舉行、嗣因命題委員延聘困難、經社會局電呈教部、請停止舉辦一年、現教部已電覆照准、考試委會已停止辦公、十七日下午三時開緊急會議討論一切

俄向日接洽購輪

(十七日天津專電)哈訊、據俄方息、俄政府刻與日本磋商以出售東路價款購輪船廿四艘、內有若干艘排水量為五千至六千噸、

黔煤礦產量統計

(十七日貴陽專電)綏署令各縣調查礦產業、經先後製就統計表、茲將各縣煤礦量調查統計如下、貴陽二〇〇〇〇〇〇斤、湄潭一四〇〇〇、安龍未詳、遵義二〇〇〇〇〇、鳳泉一〇〇〇〇、安南一四八〇〇〇〇、正安四〇〇〇〇〇、三合未詳、赤水四五〇〇〇、印江四〇〇〇〇、綏陽未詳、廣陸五〇〇〇〇、水成一二〇〇〇〇、紫雲五〇〇〇〇、安順未詳、息烽八〇〇〇〇、郎岱三七〇〇〇〇、思南三〇〇〇〇、平越三〇〇〇〇、盤縣四〇〇〇〇〇、平壩三〇〇〇〇、昔水八〇〇〇〇〇、貞豐八〇〇〇〇〇、仁懷四六〇〇〇〇、威甯一〇〇〇〇〇、興仁三〇〇〇〇、鎮甯一五〇二〇〇〇〇〇、沿河一〇〇〇〇、黔西三〇〇〇〇〇、甕安一二〇〇〇〇、年安五〇〇〇〇〇、龍里四〇〇〇〇〇〇、沿河四〇〇〇〇、婺川五〇〇〇〇、織金八〇〇〇〇、貴定九五〇〇〇〇〇、

青編組保甲團隊

(十七日西安專電)據青市來人談、青奉蔣令、編組保甲團隊、經黨政及蒙藏王公會商、所編保甲、預計青年軍團共有十五萬人、海南防務鞏固、

川黨訓所昨開學

(十七日重慶專電)川黨務工作人員訓練所十七日晨九時舉行開學禮、謝作民主席致詞報告、詳述創辦訓練所之意義、並對各學員勗勉有加、共有學員二百名、內有女生五名、午後即實行授課、分兩班訓練、

英報評論華北日人販毒
謂日軍部對華北各省早懷抱野心
欲以毒劑銷沉華人意志無力抵抗

(倫敦十七日專電)英國社會改革家萊斯脫女士最近在中國河北省非戰區域內調查鴉片販賣情形、多所揭發、孟却斯德保衛報駐北平訪員特撰一文、略稱萊斯脫女士在河北昌黎縣發現販賣麻醉品之日本人至一百十六名之多、而高麗人亦有四十七名、此中有六十五名迄自本年之初、始乃寄寓該地、至其所售毒劑、價目甚為低廉、一旦被人破獲、則均以治外法權為護符、而得逍遙法外、即以樂亭一處而論、該處人口僅有三萬、而日鮮人所設麻醉品商店已有二百處之多、唐山及古北一帶鑛區工人受毒之害者尤為劇烈、按可靠之消息、最近十二個月以來、唐山城中開設麻醉品商店共有五百五十處之多云、該報乃根據此項數字、發表評論云、中國人毒癮加重、情形至為可怖、日本所負責任、至為重大、現有種種有力之証據、足以証明中國人所吸毒劑、多半係由日本國地販運而來、或由該處經過、且係得日本官廳之同意、而將在華北一帶推銷者、任何公証觀察人士覩此情狀、無不提出下列一項問題、即日本陸軍對于長城以南數省既懷抱野心、則此種毒劑足使中國人民意志銷沉、無力與日本拓展主義相抗、且竟可公然販賣、是否由日本陸軍加以鼓勵是也云、

廣九快車

經濟 快捷 利便 舒暢

速率加快 二時五十七分鐘可抵港

另售省港來回票八天內通用

快車時刻

往港
- 飛鷹快車 由大沙頭開 上午八點一十五分 到九龍 上午十一點十二分
- 飛龍快車 由大沙頭開 下午四點三十五分 到九龍 下午七點卅二分

中午快車
- 往港由大沙頭開 中午一點正 到九龍下午四點二十分
- 來省由九龍開 中午十二點卅五分 到大沙頭下午三點五十五分

來省
- 飛箭快車 由九龍開 上午八點三十分 到大沙頭 上午十一點廿七分
- 飛星快車 由九龍開 下午四點五十分 到大沙頭 下午七點四十七分

廣東財政廳招投沙灣區沙田捐費通告

查番禺沙灣區本年沙田捐費現再核定底額一[illegible]定于六月十八日至十九日開投凡願承投者祈到廳二樓招待室競投可也

承退股聲明

前我永德堂等合股開設禎泰酒庄於廣州市榮欄路今永德堂等志圖別業自願將所占股份讓與志成堂承受經將正棧兩處數目核算明白雙方利益亦同時交附清楚定於民國廿四年舊歷元月初一日起以後禎泰店生意盈虧概與永德堂等無涉如有以前一切債務轇轕概由永德堂等負責清理與志成堂無干特此會同登報聲明

退股人 成德堂 德成堂 業成堂 義成堂 成堂 勞謙堂 樹德堂 福成堂 永德堂 集成堂 道成堂 二大成堂 裕德堂 位育堂 承投人 志成堂 同啓

大同醫院

院址西瓜園

電話一〇五〇〇

花園式私家醫院,房舍一律向東朝南,空氣光線充足,設備完美新鮮,養病治療之誠好場所也!

院長譚大同

抵押

永春堂押受林裕和自置屋全間坐落廣州市寶思分局段內福恩里第二十六號門牌上蓋連地四圍墻壁深闊四至照登記圖證為據經交定立帖準期民國廿四年六月二十日交易如有來歷不明及華洋轇轕未清等事祈速與林裕和理妥交易後概與本堂無涉特登報聲明此啓 永春堂啓六月二日

粵漢鐵路南段管理局行車時刻廣告

南段幹線

	區間	車別	開	到
(一)	黃沙至樂昌 / 樂昌至黃沙	旅客快車	(上午)七點四十五分 / 七點	(下午)四點五十五分 / 四點
(二)	黃沙至韶州 / 韶州至黃沙	客貨列車	(上午)八點十五分 / 六點三十分	(下午)四點四十分 / 三點〇五分
(三)	黃沙至英德 / 英德至黃沙	客貨列車	(上午)十一點卅五分 / 七點二十分	(下午)五點 / 十二點五十五分
(四)	黃沙至源潭 / 源潭至黃沙	客貨列車	(下午)二點卅五分 / (上午)七點十分	(下午)五點三十分 / (上午)十點
(五)	黃沙至新街 / 新街至黃沙	客貨列車	(上午)十點十五分 / 七點三十分	(上午)十一點廿五分 / 八點四十五分
(六)	黃沙至新街 / 新街至黃沙	客貨列車	(下午)三點三十分	(下午)四點四十分 / 二點十分
(七)	樂昌至韶州 / 韶州至樂昌	客貨列車	(上午)八點 / 十點	(上午)九點三十分 / 十一點卅分
(八)	樂昌至韶州 / 韶州至樂昌	客貨列車	(下午)十二點卅分 / 二點三十分	(下午)二點 / 四點

上下行旅客快車祇停西村新街銀盞坳源潭琶江連江英德大坑口馬壩韶州各大站

▲本時刻表由廿三年十一月十五日起實行

廣三支線

西濠口開(駁輪):上午六點三十分 七點三十分 八點三十分 九點五十分 十點四十分 十一點三十分 下午十二點十分 一點三十分 二點十分 三點 三點四十分 四點三十分 五點三十分 八點二十分

黃沙開(駁輪):上午六點廿分 六點四十五分 七點四十五分 八點十分 八點四十五分 十點〇五分 十點三十分 十點五十五分 十一點十分 十二點四十五分 下午十二點卅分 一點十分 一點四十五分 二點廿五分 三點十五分 三點五十五分 四點四十五分 五點二十分 五點四十五分 八點四十五分

石圍塘開(火車):上午七點 ★八點 九點 ★十點廿分 十一點十分 下午十二點 ★十二點四十五分 ★二點 ★二點四十分 ★四點十分 五點 ★六點 ★九點

佛山開(火車):上午六點廿五分 九點〇五分 十一點卅分 下午一點廿五分 三點二十分 五點 九點四十分

三水開(火車):上午六點三十分 九點三十分 十一點廿五分 下午一點廿五分 二點三十分 四點廿五分

注意有★符號者該次列車係開到佛山站止

▲本時刻表由廿三年一月一日起實行。

高義民 金慧儂 夫婦醫生

余夫婦開業十七年彼此合作治理

內科各種疾病 發冷發熱小兒驚 熱蟲病肚痛嘔吐 洩瀉遺洩失眠腳軟骨痛花柳白濁

婦科 經痛閉經白帶月經不調子宮位不正發育不全凡被男子切傳染疾病不孕症

精理產科孕吐等病

醫務所一德路石室前 診期(九時至五時) 電話一四六二〇

法國醫學博士 羅廣庭醫師

巴黎大學

巴黎熱帶病學院全科醫師 巴黎神宮大醫院眼科專家 巴黎保格醫院婦科產科專門 巴黎仕達尼醫院外科 歷任光華醫學院外科教授 主任光華醫院外科

專醫內外科及一切不美觀疤痕痣瘤崩缺 施術時毫無痛苦 旬日後即痊愈

醫務所在太平南路四十五號樓上 電話一六一四

明珠聲片影院

長堤海珠前 自動電話一二〇七一

即日影蚨蝶夫人 男主角紅星嘉利格蘭主演 香艷諧趣鉅片

脂粉美人

大注意 下期放映神童沙梨譚寶最新傑作 動人心坎大名畫

掌上珠還

新華有聲影院

惠愛中路小馬站前 電話一六六〇六號

中華有聲影院

西濠二馬路 電話一〇〇三八

今天兩院同映天一港廠新巨片 全部粵語對白歌唱

生活

六大粵伶會串 薛覺先 唐雪卿

邵醉翁(導演) 譚玉蘭 林坤山 麥嘯霞 薛覺明 大口何 葉仁甫 瞿愛珍 鍾濮屏 及百數十演員 合演

大德聲片戲院

院址中華南路 電話一二六六九

國歷六月十六日起映 天一公司滑稽巨片 全部粵語對白歌唱

林坤山 唐雪卿 主演

鄉下佬遊埠

諧曲七支──支支動聽 是解愁的先鋒隊 是快樂的萬靈丹

下期換映 中國健美女性

永漢戲院

永漢中路

裝修戲院 暫行停影

中山聲片戲園

下九甫路 自動電話一二九二四號

國歷六月十六至十八日放映 美高梅香艷絕倫偉構

紅塵

奇勒基寶珍哈露主演 (許可證光字第八十八號)

下期放映 粵語對白歌唱巨片

昨日之歌

新靚就 李綺年 主演

南關有聲影院

永漢南路 電話一壹三壹七

今天放映聯華公司巨片 阮玲玉金燄陳燕燕合演

戀愛與義務

卜萬蒼導演傑構 合上下集而成全集十四大幕 減收半價一毫二毫三毫

(日)九點 兩點 十點 (夜)七點 九點半

下期放映鐵血主義戰爭聲片 抵抗 炮火連天 烽烟遍地

中國聲片戲園

自動電話一二九二五號

今天放映 粵語對白歌唱巨片

歌台艷史

薛覺先唐雪卿主演 (許可證果字第十二號)

下期放映 壯麗危險怪異文藝偉構

(金)(銀)(島)

華爾斯比利主演

新國民聲片戲院

下九甫路 電話一一零七四

今天放映 米老鼠領導下 全部歌舞神話佳劇

神貓艷話

是期優待兒童 凡小童購半票一張或大人購全票一張均可〻帶小朋友一人入座

不日放映武俠長片 紅馬俠 北鍾士主之演

天星有聲戲院

永漢南路太平沙

國歷六月十六至十八日放映 環球公司出版驚險勇武節片 李察譚美之演

黑海盜下集

是期日場半價夜場原價 許可證果字第三號

下期放映法蘭絲士主演 月缺花殘

西堤馬路 西園

今日放映西遊記故事

紅龍仙子

離奇幻變 神秘無倫

許可證光字八十四號

惠愛大新游樂場

六月十八日

(各)(場)(劇)(目) (請)(看)(街)(招)

西堤大新天台游樂場

六月十八日

(各)(場)(劇)(目) (請)(看)(街)(招)

養陰丸

功用主要:(提神)(除疫)(治癆)(固氣)(止瀉)(養陰)(健胃)(潤肺)(理咳)(補血)(止嘔)(生津)

氣香味甜 無論男女老幼孕婦產婦四時可服 每盒定價五角 遠方函購各國郵票可作代價

國內分銷:江蘇 浙江 河北 四川 山東 山西 河南 江西 雲南 貴州 湖南 湖北 福建 安徽 陝西 甘肅 廣西 寧夏 南北洋大城市本省各縣市鎮均有售

廣州市榮欄街位元堂廣告

腦病記憶退減注意

袁國華醫師療腦病專醫腦病所生各症 頭痛頭刺頭暈腦脹記憶退減工作疲倦 耳鳴耳聾惡夢失眠心跳氣喘精神恍惚 驚慌懷疑神經衰弱以上各症新法治療 廉而有效診症時間由上午九點至下午五時星期照常 診所太平北路弍弍壹號即狀元坊對面 衛生司檢證肆七逵號

屢中戒煙精

廣州維新北路公安局對面社會醫局

效力 新久重輕烟患亦能快捷無痛苦後患斷乜 銷行一屆十年戒脫不計其數證書章程函索

買法 日吸一錢內首五元二錢內十元三錢十五元多類推零沽無減送善後丸一包每打七折經文付化驗托明

(皇)…(后)…(船) 巨大·快捷·舒暢· 福食豐美 招呼妥當

由香港往上海日本域多利雲高華兼駛往美國夏灣拿印度及南美洲等埠 各船開行日期列后

- 俄國皇后 國曆六月廿八十二點由港開行
- 日本皇后 七月十二日下午一點由港開行 經香山
- 亞洲皇后 國曆七月廿六日上午十一點由港開行 經香山
- 坎拿大皇后 國曆八月九日由港開行 經香山

寫字樓廣州市六二三路廿八號 電話一一一四五零

△往上海神戶橫濱檀香山舊金山羅省巴拿馬忌利士杜步亞灣拿紐約波士頓並轉駁西印度南美洲中美洲及花旗內地等埠船期列下

比亞氏總統 六月初二日 七月二號 星期二晚半夜開行 嗣後每隔兩星期逢星期三開行

△往上海神戶橫濱域多利舍路咸水埠轉駁加拿大內地及波士頓紐約美國內地及亞灣拿千里達占美架及西印度各口岸等埠船期列下

昃臣總統 五月廿一日 六月廿號 星期五晚半夜開行 嗣後每隔兩星期逢星期五開行

△往歐洲及美國各埠道經小呂宋星架波庇能孟咪等埠及直往波士頓紐約亞灣拿等埠各船期列下

溫寶隆總統 五月廿二日 六月廿二號 星期六上午八點開行

頭二三等船票可由本寫字樓定購

本公司在沙基路四號三樓 大來輪船公司謹啓

美國大來郵船公司 美國郵船公司

□美國船期廣告□ (自動電話一二弍三號)

本公司有堅固快捷輪船多艘來往中美各埠茲為利便遊客起見大加改良後凡有貴客搭本公司各總統船如欲沿途上岸遊玩隨便上岸其船票隨時轉搭本公司各總統亦可通用 貴客光顧幸祈留意焉

陳翼平醫務所啓事

敝醫務所陳翼平醫生現因出國暫由陳序圖醫生照常主診特此通告

省梧 廣寬快船船期

新曆 十八 廿三 廿八 由省往梧州

農曆 十八 廿三 廿八

省泊沙面前泡下午六點啓行 常備駁艇 開埠免費 翌早容奇開五點

新基正中約大昌代理 電話一零二三九

工商航業公司

寫字樓長堤一元號三樓 自動電話一四七五三號

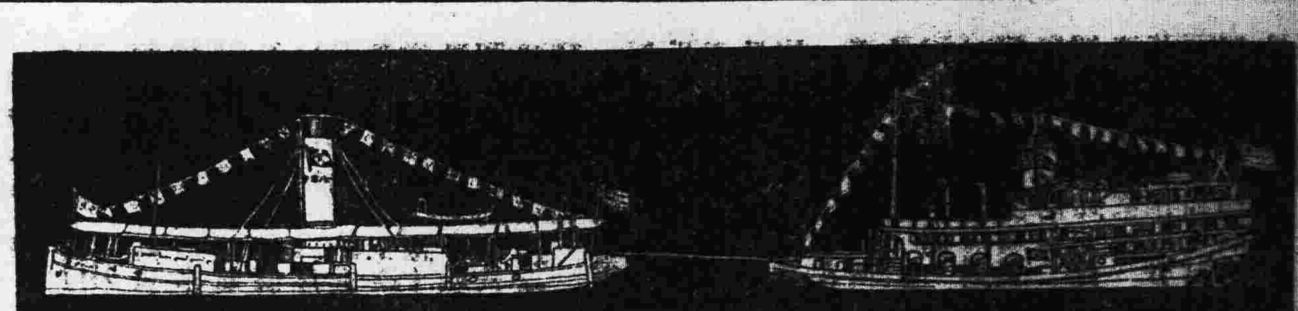

本公司并有大幫相宜士點油渣機汽爐等出賣合意請到面議

民族航線:廣州 泊天字大碼頭 晚開七點半 自動電話一二一七二號;江門 泊常安路碼頭 晚開九點 電話一三七號

民權航線:廣州 泊西濠口大碼頭 晚開七點半 自動電話一七三〇六號;江門 泊常安路碼頭 晚開九點 電話一三七號

民生航線:廣州 泊天字大碼頭 夜開十點 自動電話一四三九二號;中山 泊天字大碼頭 夜開兩點 電話三九一號

民眾航線:廣州 泊海珠新堤廣興碼頭 每日開 上午六點 正午十二點;新造 泊縣府前新碼頭 每日開 上午九點 下午三點

地方

中區警衛預會昨召集
區屬各縣編練副主任均出席
提案有十餘宗今日繼續開會

中區綏靖委員范德星昨(十七)日午後三時半召開警衛會議、到者有各縣編練副主任、南海李道軒、番禺吳龍輝、東莞祁克武、順德黃湘濤、新會周其慶、台山顏影漢、清遠關民、開平吳昫平、三水冼大鈞、從化李靈根、恩平廖增業、增城羅礪文、花縣姚薰、赤溪郭海如、寶安成祖武、中山凌晃、(龍門佛崗兩縣不設編練處、故由縣長兼主任、招念慈雲昌瀛出席)中區參謀長陳仲英、政務軍務軍法總務各處長訓練班主任、張秘書佳玖、諮議劉植初、參議杜王偉、科長范國彥江英弁譚友鳳等共三十餘人、范委員德星主席、是日提案、計有(一)關於增設人員及提高階級案、(二)請增設隊務股長案、(增城提出)(三)獨立小隊增加司書號兵案、(花縣提出)(四)獨立小隊增加文書上士案、(五)獨立小隊增加特務員號兵案、(新會提出)(六)編練處宜增設偵緝案、(中山提出)(七)增設附大隊長案、(南海提出)(八)增設軍醫案、(中山提出)(九)每中隊增炊事兵二名、(祁克武提)(十)提高編練處書記階級及公費、(南海提出)(十一)編練處書記按縣列等案、(新會提出)以上各提案、皆係研究性質、並非開會決定、倘認爲有提付決議之必要時、則彙集呈送總部警衛處、以便提出全省警衛會議施行、此次會議、係等于全省警衛會議之預備會云云、查昨日會議至下午五時宣布散會、今(十八)日上下午繼續舉行云、

四會雨潦爲患
一二三區禾田被淹
魚塘盡被潦水冲刷

四會縣城因連日天雨、由晨至暮、絕無停息、潦水因而猛漲、縣城滙源路新隆路等處、水深五尺許、至十五晚、水勢始退落三四尺、縣屬一二三區各地仍一片汪洋、頓成澤國、所有禾田、均遭浸沒、魚塘皆被冲毀、損失甚大、縣屬各機關團體睹此情形、擬聯請設法救濟云、

潮安情況調查(續)
楓溪瓷業頗負盛名
現存瓷廠九十餘家
女工多以刺繡爲業

工業 化學工業、計火柴有熾昌、勵華、耀昌等三家、職工約五百人、每年產量萬五千件、運銷潮梅各地、總值七十餘萬元、(統稅計在內)年來有等奸商、偸運仇貨、由厦門流入潮梅、賤價傾銷、故銷途日蹙、各公司虧累頗巨、停業易東、習以爲常、若無辦法以善其後、誠恐工廠生命、難以持久也、肥皂現祇存利民等二家、工人廿餘、每年產量約二萬箱、運銷潮梅各地、總值七萬餘元、電池有蓋一公司等三家、職工七十餘人、每年約出六萬餘打、運銷潮梅暹羅等處、年十餘萬元、玻璃器三家、工人三十餘、每年所出約值萬餘元、化粧品一家、年產約值二千元、冰霜則有惠羣公司一廠、工人十二、每年出水七千五百條、每條三百磅、值銀二元、總值萬五千元、臘燭十一家、年出二千担、總值六萬餘元、搾業、計有花生油搾十間、年出油七千餘担、總值二十萬元、煤油一間、年出千五百罐、糖寮二百六十餘間、多爲農民集資建築、搾時糖、每担征收三元左右工值、此爲合作事業之初基、每年產糖七萬餘担、多銷潮梅內地、其經汕頭出口僅得十之一二耳、紙傘工業、計有汪勝昌等十一家、每年出傘十萬餘把、總值十萬元、皮革工業、計鞋業有鄭義成等三十家、工人一百八十餘人、每年約出鞋二十萬雙、銷流潮梅各屬、總值約三十萬元、皮枕皮箱十四家、工人一百五十餘、每年出品運銷南洋及潮梅內地、共值十一二萬元、比來皮枕則因棉枕風行、皮箱又屬古式、既爲藤籃及新式皮篋所打破、此種工業、均呈奄奄一息之態矣、造船工廠共有二十七家、總計工人一百五十餘人、每年約造船百七十艘、每艘由百數十元至四五百元不等、錫薄工業計有七十一家、每家工人多至二十餘人、少爲五六人不等、總計工人六百餘人、每年出品達千二百五十担、運往上海爲包紙煙及本地製冥金之用、總值三十餘萬元、彼原料來自雲南、不過將其打成如紙之薄片而已、冥紙有四十八家、工人約六百七十八、每年所出供應潮梅內地及運銷安南等處、共值二十餘萬元、製香三十家、工人千餘人、每年所出約值廿五萬元、惟香紙燭業自年來提倡打破神權、迷信之風漸除、業務遂日形頽敗矣、(未完)

番禺屬魚蝦滘
中心農村概況
土地肥沃且饒水利
以合作社經營生產
有西江師範校一所

中區綏靖委員公署爲發展農村生產建設、特在番禺縣屬魚蝦滘規劃模範中心農村、以合作方法經營農業生產、茲將其建設經過及現況調查如下

◇—蝦—◇ 滘村及東壆村、係最近成立新村後所定之名稱、從前統稱爲魚蝦滘沙、查此沙占全縣沙田百份之三、位居沙所之中央、(全縣沙田約三十餘萬畝統稱沙所)全沙與中山東莞順德等縣互相連接、阡陌毘連、極目無際、土地肥沃、且饒水利、若以妥善之方法經營、則對糧食解決問題不無少補

◇—惟—◇ 查沙內農民終歲勤勞、收獲結果幾不足以自給、查其原因、不外(一)耕地遼濶、勞力不普及、(二)昔爲土匪潛聚之區、抽剝浩繁、農民多因此而流居四方、致耕地荒蕪、業佃均蒙損害、(三)業主爲彌補損失計、不惜增高租值、不顧貧農之困苦、有此三因、農民生活遂陷窮困、甚至於無法維持矣、

◇—沙—◇ 內居民知識單簡、無複雜思想、日常多在海濆捕捉魚蝦以爲生活之助、居室亦異常簡陋、在基壆間蓋搭茅蓬、以爲棲息之所、或泛小舟以居留、至該處之交通、由新村到市橋約三十里、惟陸上港溝分岐、行走不便、若從水路以電船行駛、約兩句鐘可達

◇—教—◇ 育方面、在從前而論、則異常落後、自西江師範遷到後、加以整頓、并增設鄉農訓練班一所、使青年之農人得到農業生產上之技能及合作知識、蝦滘及東壆兩村是繼續中心農村而組織、

◇—其—◇ 內部一切設施與前者無異、亦以合作方法經營、惟土地面積則寥廣、前者租地八百五十七畝、而農藝蕃殖場已占二百五十七畝、所餘六百畝則劃分爲四十戶、每戶一十五畝、在每戶十五畝中以十畝爲稻田、五畝爲蔗地、後者則租地二千畝有奇、平均劃爲二村、每村編爲六十戶、其耕地之分配、則與前者同、至畸零地基壆魚塘等地、則劃爲村有、即合作社所有其合作社之組織、均依照廣東省合作事業委員會生產合作社組織辦法辦理云

西江上游水漲
農民趕將熟禾收割

西江潦水、日前本已漸退、惟近日天雨綿綿不絕、上游水勢、復汨汨而來、連日都城一帶、西潦仍復增漲、與日前最高處相差僅一尺餘、故上游農民、紛紛將熟禾稻收割、一時工價爲之頓增、

雷屬築堤已竣工
堤跨兩縣長九十里

去年八月雷州河堤崩潰、慘遭浩刼、雷州人士以該堤關係海康遂溪兩屬人民生存、特組織築堤委員會、推何犖爲委員長、向政府借款修築、于本年二月間興工、現已工程完竣、計堤長跨海遂兩縣九十里、堤面闊一丈六、堤高約二丈四、工程偉大、歷時五個月、用款十四餘萬元、

連平縣建築碉樓
派警隊常川駐守

連平縣屬位居東江上游、與翁源新豐和平及贛邊龍南虔南各縣境相接、查縣屬黃牛石山、白茅嶂山、爲各縣交界要道、山高林密、素有匪類出沒、滋擾商旅、屢經軍警搜剿、匪氛稍告斂跡、現該縣縣府爲謀澈底肅清散匪、並靖地方起見、特計劃在縣屬留峒、錢峒分水等處、建築碉樓二座、魚潭淹井下坑各建碉樓一座、聞業已建築完竣、但鵝公坑石背北逕各要隘碉樓、尚未建築完竣、昨經縣府嚴飭附近各鄉公所負責、限期于最短期間、一律竣工、并派警隊常川駐守、以資鎮密、而維治安、

惠陽監獄
籌辦習藝所計劃
擬設織布車衣等科
工場面積約廿五井

惠陽地方法院監獄管獄員、現奉令組織囚徒習藝所、經即遵令擬具計劃書、十七日呈候惠陽地方法院轉呈法院核辦、該計劃如下、查該監所地方、原有倉房十二間、厨房辦公室各一座、現在容留人犯約計一百二十人、勉強僅堪敷用、已無空閒、抽出爲習藝公場、至原日之工場、規模甚小、平日僅可容留十八人工作、如欲從事擴大、使多數囚徒習藝、非另行建築工場不可、職擬在本監頭門外左邊之空地(即原日教誨場空地址)從新建築工場一所、計面積廣闊、約有廿五井左右、已可容納多數囚徒工作、惟照目前在押囚徒約三百餘人、似非盡量添設數種手工、令其學習、不足以資普遍、而又要適合社會需求者、方免將來有滯消之虞、是又不得不統籌兼顧、查惠州地方、向以土布毛巾車衣牙刷數種最爲適當、而又易於學習、不致遷延時日、現擬以每科選擇十八或廿人爲一組、分科學習、每科限三個月卒業、輪流學習、預計以一年爲期、全監三百餘囚徒、可以學成技能、所有在學習時間、所得工金支配、均依照原則辦法辦理之、至于計劃預算、計建築工場費一千五百元、開辦費一千三百元、基本金一千元、合共三千八百元、另每月常費一百三十八元、方可蔵事、(開辦費)(一)建築工場一所、面積約廿五井、四圍磚牆上蓋、連地門欄鐵柵二度、預計工料約共銀一千五百元、(以有公物舊磚用計算)(二)建築大爐二個、大鍋二個、約共工料四十元、(係染紗用)(三)購置毛巾土布木機十架、(每架約十元)共一百元、(四)購置牽紗場一付、約銀四十元、(五)購置牽紗木架一座約銀二十元、(六)購置布機上用具等物、約共一百元、(七)購置大水缸十個、約銀廿元、(係洗染紗用)(八)購置洋紗一條、(每條四十包)約銀二百四十元、(九)購置染料約銀一百元、(十)購置衣車四架、每架約八十元以舊車計)約共三百二十元、(十一)購置織機機二架、(每架四十元)共八十元、(十二)牙刷骨模約銀一百元、(十三)牙刷毛針約銀五十元、(基金費)(一)基金約一千元、(經常費)(一)聘技師四名、(土布毛巾兩名)衣車一名、牙刷一名、每名月薪約卅元、(伙食在內)共計月支一百二十元、(二)什役四名、(專司工場內什務及洗紗協助技師工作)用回囚犯作工、每月每名賞給二元共八元、(三)公費十元、(如茶水及日常工場附屬什用)(四)管理員一名、由管獄員兼不支薪云、

梧禁運銀條出口

梧州函云、梧州關監督署、昨發出布告、略謂奉財政部關務署令、凡由船運或用郵包寄往別口岸之銀條、及其他可供鑄幣或別種用途銀類、非持有財政部護照、不准運往、仰即遵照、轉飭辦理等因、合行布告、仰各界人等一體遵照辦理云、

台城發生流行症
兒童染痲疹者較多

台山縣城、自入夏以來、因天氣不正、縣民復不節戒飲食、發生霍亂疴嘔腸熱痢疾等傳染病、查五月份患病到縣立醫院求診者、計有男性五百五十一人、女性三百九十五人、合計九百四十六人、內屬於兒科者一百一十一人、至六月份、今僅半月、而到診病人、達五百九十五人、除兒科者佔二百七十一人外、與五月份比較、約超一倍有奇、兒童以痲疹爲最多、又痲疹後繼起肺炎、或痢疾、發病之初、每因忽於治理、病既沉重、然後愴惶入院留醫、諸多設法、始獲救治、其因病過沉重而致不治者、亦有數人、其他青年人之患肺癆病到診者、爲數亦不少、

捕獲三水匪別訊

日昨報載三水著匪何炳被捕新聞一則、現接三水縣東區三江鄉公所來函、述明眞相、函云、逕啓者、昨閱報載三水著匪何炳、被高明防軍生擒一節、查該何炳確係安份良民、集所共悉、此次爲人構陷、除呈層憲嚴請昭雪外、特請更正、三水縣東區三江鄉鄉公所啓、

廣東財政廳通告

卸中順番溪沙田征收員鄧旗希抑於本年六月二十日以前來廳對質逾期不到依法嚴懲此佈

萬強膠廠重要啓事

本廠開設十餘年、始創造樹膠男女靴鞋、所有款式上精料美、價格相宜、故能風行社會、馳譽全球、現更精益求精、以冀抵抗舶來、挽回利權、茲爲推廣外埠內地銷路起見、增加代理、凡我商界同胞、如願爲本廠代理者、希移玉至河南廠前街本廠面商、一切條件優待、尙祈留意是荷、地址：廣州河南 電話：一五九一七及五〇〇七

安樂園雪糕

機器製造極合衞生

製法：先用機器將材料打勻、用蒸汽蒸至一百九十度、待熱度降至一百四十度、即入磨機轉過凍排喉、用機器打成糕、再入凍房、經此六度手續、撲滅微菌之患、且幼滑甘香、永妨多食有益身體、

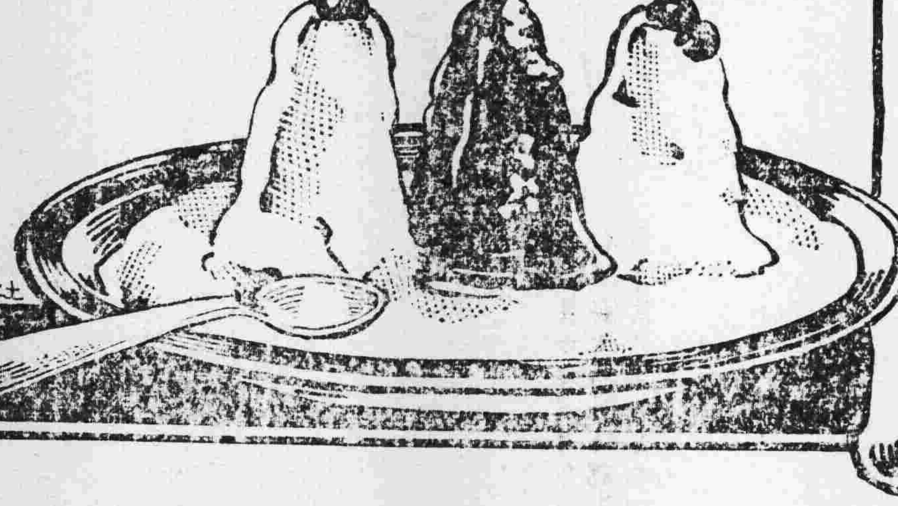

安樂園製造雪糕材料成份表

110 LBS BUTTER 牛油‥一百一十磅

92 LBS MILK POWDER 牛奶粉‥九十弍磅

117 LBS SUGAR 白糖‥一百十七磅

69 GALS. WATER 水‥六十九加倫

VANILLA, SALT AND GUM. 啞呢喇油・鹽・雪糕粉

地址 西濠口・十八甫 永漢北路・東山

廣東各界防空救國宣傳週大會敦請名流專家演講地點時間一覽表

姓名	講題	地點	星期	日期	時間
高漢宗先生	軍事與民衆的防空	中央公園播音台	一	本月十七日	下午七時卅分至八時 八時卅分至九時
張仲新先生	我們對于防空應有的認識	仝上	二	本月十八日	下午七時卅分至八時
林國佩先生	自救救國莫要于防空	仝上	二	本月十八日	下午九時至九時卅分
鄧眞德先生	救護與防空之關係	仝上	三	本月十九日	下午七時卅分至八時
劉藻發先生	防空當中的車輛燈火管制	仝上	三	本月十九日	下午八時卅分至九時
關鍊先生	防空與燈火	仝上	四	本月二十日	下午七時卅分至八時
陳墨香先生	防空聲中消防與防火	仝上	四	本月二十日	下午八時卅分至九時
劉紀文先生	市民與防空	仝上	五	本月廿一日	下午七時卅分至八時
甘尙仁先生	國土防空歷史之演變與國土防空之準備	仝上	五	本月廿一日	下午八時卅分至九時
黃新彥先生	防空與防毒	仝上	五	本月廿一日	下午九時卅分至十時
劉秉綱先生	防空與教育	仝上	六	本月廿二日	下午七時卅分至八時
區聲白先生	市民對于防空應有的認識	仝上	六	本月廿二日	下午八時卅分至九時
李乃華先生	防空應具的兩大要素	仝上	六	本月廿二日	下午九時卅分至十時
張志賢先生	國土防空之建設問題	仝上	日	本月廿三日	下午七時卅分至八時
黃新彥先生	防空之烟幕遮蔽	仝上	日	本月廿三日	下午八時卅分至九時

附註：一、講演次序依覆函之先後編定 二、每次講畢由一鳴音樂社繼續演奏防空歌曲

十靈丹 空前未有 大贈品

止痛退熱 消滯去濕 化痰止咳 小兒各病 逢人用過 皆大歡喜 買十靈丹一元送十樣名貴物品列 即買即送 無用抽簽

上海美化膠碗一只。五寸美化洋磁碟一只。金字靚鉛筆二枝。上海靚牙快。一千五百庄牙簽。美術火柴插。能座能掛美術旅行鏡。五寸雙瓷頭金色衣鈎。摩登一夾邊巾。不脫毛靚牙擦。以上各一。(特別大贈品買一元送上)上海靚牙快六對。上海美化膠碗一只。五寸雙磁頭金色衣鈎一對。廿庄銀烟盒一個。(買六毫送上)上海美化膠碗一只。上海靚牙快一對。五寸雙磁頭金色衣鈎一對。三頭庄頂靚王后梘一盒。金字靚鉛筆一枝。(買四毫送上)上海美化膠碗一只。五寸雙磁頭色衣鈎一對。金字鉛筆一枝。五寸美化洋磁碟一只。(買一元送四樣)三百尺電手筒一枝。上海美化膠碗一只。三頭庄頂靚皇后梘一盒。五寸雙磁頭金色衣鈎一對。

▲買丹二毫送美化洋磁碟一只。

靈芝藥房總行贈品仕廣州太平南路四十四號

粵桂滬港 靈芝藥房

廣東各界防空救國宣傳週大會通告

○○本會爲鞏固革命策源地之廣東喚起民衆對防空救國之注意起見業經決定於本月二十一日(星期五)上午十時在東較場召集各界舉行防空救國宣傳週大會開會後並作大規模之巡行各界分組巡行外合亟通告仰希查照並轉飭所屬屆時踴躍參加爲荷

右通告

各機關團體學校

廣東各界防空救國宣傳週籌備委員會

廿四年六月十五日

查本會定本月十七日起至廿三日止舉辦防空救國宣傳週業經通告週知除於期內分派各種宣傳隊携帶宣傳品出發市內繁盛地點宣傳及敦請名流專家播音台演講外並定本月廿一日上午十時舉行防空大巡行以增觀感而廣宣傳茲將決定通告如左

1.巡行日期 六月二十一日上午十時 2.集會地點 東較場 3.巡行路徑 由東較場起至大東路惠愛東路惠愛中路永漢路泰康路一德路靖海路長堤西濠口太平南十三行長樂路十八甫東十八甫北第十甫路寶華路長壽路豐寧路惠愛西路傳中路中央公園散隊 4.巡行秩序 1.憲警電單車隊腳踏車隊 2.總部軍樂隊 3.總領隊(領隊旗)(推定總司令部繆參謀長担任) 4.大巡行標纛 5.第一分領隊 6.黨政機關工作人員 7.憲兵 8.軍事政治學校軍樂隊 9.軍校學員生 10.第二分領隊 11.空軍軍樂隊 12.空軍(航空學校及空軍部隊) 13.第三分領隊 14.海軍軍樂隊 15.海軍(海軍學校及海軍部隊) 16.第四分領隊 17.防空監視哨隊 18.中區警衛隊分隊長訓練班(由中區綏靖公署派出) 19.防空通訊隊A無線電站B電話隊 20.遮燈隊 21.人民避難所管理班 [illegible] 軍校高射砲隊 [illegible] 軍校雙管高射機關槍隊 [illegible] 教導師高射機關槍隊 [illegible] 阻塞汽球隊 [illegible] 毒氣陳列車 [illegible] 防毒隊 [illegible] 救護隊 [illegible] 防空地下室 [illegible] 交通整理隊 [illegible] 飛機數量 [illegible] 烟幕隊 [illegible] 化裝隊 [illegible] 市府各局 [illegible] 各學校學生 A軍訓生 B童子軍 C女生 [illegible] 各界 A工界 B農界 C商界 D婦女界 E自由職業界 F教育界 G華僑 H慈善界及其他 保安隊警察

各縣中心農村

次第籌備設立

各縣自切實造林、整理林業後、關於完成各地林場工作、業經次第計劃辦理、並增設苗圃、限令各區鄉每一區鄉設立苗圃數處、以資指導人民辦理林業工作、提倡改良植苗、俾各地林政、得以普遍發展、其次對於設立中心農村一事、關係人民造林甚大、各縣凡改良林業、規劃各項植樹、及各種雜糧、以增加農產品、均須設法計劃辦理、各縣現多有擇定縣屬內適宜地點、以設立中心農村、由各區鄉長協助辦理一切、其首要工作、爲改良農產品之種植方法、使生產增加、並適應農村人民之需求、注意改良農業方法、以維護農民利益、此項中心農村、其未設立者、刻已紛紛籌設、以利農民、

連山參會通電

收回中大舊址　公產應由政府處置　校董不能任意投變

連山縣參議會昨日通電擁護省參會大案、收回中大舊校址、原電云、(銜畧)均鑒、報載廣東省參議會提議、、以石牌國立中山大學校舍業已完成、所有文明路法政路兩舊校址及光孝寺等、統請交回本省政府建設運動場、博物館及古物陳列所一案、屬會以議會爲代表民意總機關、此案旣經選請層憲核辦、定徵民意所歸、況中大業有新校舍搬遷、而舊校址原爲本省公有產物、自應由省參議會議決處置、而中大校董會、自不能以仍須保留由校使用及投變撥充建築經費爲詞、爲此懇請俯順輿情、准照省參議會決議案、交回本省政府辦理、以重公有產物、除分電外、用特電呈尙希一致主張不勝盼禱之至、連山縣參議會議長虞澤和副議長彭效泉黃贊周暨全體參議員同叩支印、

財廳佈告　發行二次庫券

十五日起發行

財政廳昨佈告第二次短期金融庫券、由本月十五日發行、其佈告云、案查本廳發行民國廿四年第一次短期金融庫券六百萬元、業經推銷完竣、并支期抽籤、償還本息在案、茲爲繼續整理本省金融以期日趨鞏固起見、特再發行第二次短期金融庫券五百萬元、定名爲民國廿四年廣東省第二次短期金融庫券、指定全省營業稅及契稅收入爲担保品、定期民國廿四年六月十五日發行完全委託廣東省銀行負責勸銷、按票面額九五折發行、并准提扣經銷費百份之二、以資辦公、當經擬具發行章程、呈奉廣東省政府核准公佈在案、自應遵照定期發行、除分別函令外、合將章程佈告、仰所屬商民人等一體知照云云、

公用局規定　紀念牌樓寬度

有廣告性質者　一律加以取締

市政府公用局、以市內商人、因招徠生意起見、多在馬路繁盛處蓋搭牌樓、以廣宣傳、此種現象、以前五六年爲最多、現感覺此種牌樓、對於市內交通、諸多不便、有失觀瞻、特決定關於商人因廣告性質蓋搭牌樓、一概加以取締外、並以各機關團體、往往有慶祝及紀念關係、必須蓋搭牌樓者、爲規定此種情形下之蓋搭牌樓標準起見、昨特擬定、凡所搭牌樓須離距十字路交通崗位七十尺以上者(倘地域內有長途車補助站)牌樓脚臺之寬度、不得超過半公尺、中間通車處、須留空八尺以上、牌樓兩旁、亦須離屋宇各三公尺以上、該局現經將此限制辦法、函知各搭棚商店知照云

職業介紹所　介紹失業職工

昨函各機關學校團體　需僱職工到該所掛號

社會局職業介紹所成立後、連日各界到所登記求職、或僱用職工者、極爲踴躍、經該所分別量材介紹、該局爲使失業者多得出路起見、昨特分函各機關團體學校商店工廠、此後如擬僱職工時、請到該所掛號、俾使介紹、原函云、省週來商業凋零、農村崩潰、失業羣衆、與日俱增、謀生之艱、已達極點、與言及此、可爲寒心、敝局爲救濟勞工失業起見、爰有舉辦職業介紹所之議、節經擬訂章則、提由市政會議議決修正通過、並公佈施行各在案、現查該所經於本月十五日組織成立、附設敝局頭門內、即日開始工作、並以大南路平民宮附設第一分所、小北三眼井第一平民宿舍附設第二分所、大東門外東較場第二平民宿舍附設第三分所、以期普遍而資便利、除分函外、相應檢同章程、函達查照、如需僱用職工、即請查照章程第七條之規定、繕具通知單、或以電話通知該所或各分所、當即選擇相當職工、具函介紹面商、素仰執事關懷社會、澤及勞工、對玆救濟失業之舉、當必樂與提倡也、

衛生局　擴大防疫宣傳

市衛生局、前爲保護市民康健、杜絕癘疫傳染起見、特援案舉行防疫注射運動、業經分別依期注射、現該局以自開始注射以來、連日前赴注射疫苗者、爲數極衆、爲擴大宣傳、以收宏效起見、除印發大批宣傳品、分在市內公共場所張貼外、同時并在映畫院內插影防疫標語、以收宣傳之效云、

國貨服裝　比賽評判揭曉

女聯會昨已發給獎品

廣東女界聯合會暨廣東婦女提倡國貨會所舉辦之國貨適宜服裝比賽展覽會、經於十六日下午閉幕、昨日經評判員何明坤等、作長時間之評閱、其結果如下、(製造婦女便服者)第一名陳惠礦、嶺南家政學系學生、獎劉許淑珍女士送之大頭綉畫一幅、第二名卓元驤、眞光學校學生、獎李孫佩娥之早晨衣一件、第一名鄭蓉馨、嶺南家政學系學生、獎程李卜賢之補花牀布一張、檯布一條、以上均爲甲種獎品、(製造婦女外服者)第一名鄭瑪利、女青年會職工學校學生、獎甘子婉君女士之銀鼎、胡燕襟女士之紗宮燈一對、第二名甘勵予、女聯會立中華女子職業學校學生、獎羅徐芷齡之繡畫一幅、第三名羅聚儀、何秀瓊、中國女子職業學校學生、獎程林芷芳之磁花罇一對、伍陳同鶴女士紗宮燈一枝、以上均爲乙種獎品、(製造兒童服裝者)第一名李志賢、英華學校、獎陸榮佩珩之銀鼎一座、第二名黃瑞瑜、眞光中學、獎劉許淑珍之顧繡畫一幅、第二名何麗華、女青年會職工學校、獎李陳亦蘭宮燈一枝、伍胡燕襟紗燈一枝、趙淑嘉女士之銀茶盅一對、以上均爲丙種獎品、其餘各校各團體所送出品、皆甚優美、特由古何明坤女士送出獎旗、以爲優勝紀念、計領得獎旗者、有省立女子中學校、廣東女子職業學校、眞光中學校、嶺南大學、會立中華女子職業學校、會立工人子女學校、女青年會職工學校、女藝手工業合作社、會立簡易民衆教育館、雲裳公司等、

救濟院　收容貧民成績

現已達五千餘人

廣州市救濟院、自翁半玄接長後、於院務之興革事宜、進行不遺餘力、爲普遍救濟工作起見、於各股之收容名額更力從擴充、查該院前者收容人數、約在三千餘名、昨據該院呈市社會之報告書、連五月份新收八十名額、現總數已達五千七百八十七名云

前晚風雨　全市損失統計

連日大雨連綿、屋宇倒塌、電線洩火、迭有發生、十六日又大雨傾盆如注、昇日發生火警倒屋等事凡七宗、壓死二人、茲錄如下、(一)十六日下午五時五十分、高第路一百八十六號永安祥門口、電線洩火、波及窗口、損失二十元、(二)同時二百十九號、成合酒庄門口電線洩火、(三)八時東華西路六十二號王宅、中座倒塌、當場壓死王濟生一名、廿五歲、三水人、損失二百元、(四)同時二十五分、牛巷廿八號熊宅倒閉、當堂壓死熊枝一名、七歲、肇慶人、損失一百元、十七日零時十五分、十八甫八十八號張記鐘表店、門口燒電線、損失五元、上午二時二十分、福泉街二號趙宅倒塌前座、幸無傷斃人命、損失二百元云、又廣州市光孝分局段內福泉街第二號趙宅、因日久失修、牆壁鬆浮、且連日雨水浸蝕、遂于昨十七日上午二時二十分許、前座蹋塌、忽然倒塌、磚石瓦礫紛飛、幸頭廳住房人、醒覺尙早、見墻上泥沙紛紛隨下、立即行走避、不致壓斃、段警聆耗、立電消防所派隊駕機赳救、見無傷人、收隊而返、計此次祇倒塌半間、損失約二百餘元、又寶華分局段內十八甫第八十八號張記鐘錶店門前、昨十七日上午十二時十五分、因街燈電線、日久失修脫落、忽告洩電、未幾門前杉木、將被燃着、坊人恐釀火警、鳴笛告警、消防所派隊駕機赳救、即將線剪截、始告無事云、

廣東各界紀念夏重民烈士殉國大會通告

爲通告事、查本月十九日、爲夏重民烈士殉國紀念之期、自宜舉行紀念、以慰忠魂、茲經決議、(一)於是日上午十一時、在石圍塘夏烈士墳場、舉行紀念大會、(二)全市各機關團體學校、須各派代表五人、出席參加、(三)本會於是日上午九時、專備電船、在西濠口廣三車站碼頭、乘載各代表往返、參加代表可依時前往、(如搭駁輪亦可)等議各在案、除分函及分飭外、合亟通告各團體學校遵照爲要右通告

本市各機關團體學校

港務局開征　本年度船舶牌費

全省港務管理局以二十三年度船舶牌照費、本月底即告期滿、亟應開征二十四年度牌照費、特佈告各航商依期申報繳納、以免逾期、致干罰款、茲并將徵收船舶牌照費表錄下、(帆渡)一等甲種二百四十元、乙種一百二十元、丙種六十元、二等甲種四十元、乙種二十五元、丙種二十元、三等甲種十五元、乙種十元、(東渡)不分等第四十元(鹽船)一等十五元、二等十元、三等五元、(漁船)一等五元、二等三元、三等二元、(戲艇)不分等第四十元、(妓艇)一等六十元、二等四十元、三等十五元、(紫洞艇)一等五十元、二等四十元、三等二十五元、(廚艇)不分等第五元、(晉江艇)一等十元、二等五元、(沙艇、大廳艇、孖舲艇、洋小舢板橫水渡等)一等三元、二等二元、三等一元、(運搬艇)一等五元、二等三元、(挖沙艇)一等十元、二等五元、(柴艇)一等十五元、二等十元、

統一廣九緝私權

今日再開會商決

財政廳爲統一廣九鐵路緝私事權、經決定籌設緝私委員會、由緝私總處、憲兵司令部、廣九路局三機關會同組織、關於該會組織章程、與辦事細則、業經兩度召開緝私委員會議、大致已決定、該會緝私隊指定由三機關各派六人會組緝私隊、至關於該會緝獲私貨人犯之處置辦法、亦早已草擬完竣、惟各該機關長官對此有無意見參加、是否可行、尙須從長討論、特定今(十八)日下午二時再召開緝私委員會議、商決一切、廣九路局昨經分函憲兵司令部緝私總處兩機關長官知照、以便決定各項辦法後、即呈西南政委會備辦、趕于下月一日成立、

今日播音秩序

廣州市政府播音台十八日播音節目、上午七時至七時廿五分早操、早市金融行情報告、午間十二時中樂唱片、(一)吳一冰唱害峰塔之談情、(二)衛仲覺七弦琴獨奏醉漁晚唱、琵琶獨奏陽春曲、(三)羅慕蘭剩白駒榮唱可憐的杜十娘、(四)譚伯葉小明星唱舞累母淚、(五)白駒榮月兒唱失戀、十二時五十分天氣時刻報告、晚間節目預告、一時粵語新聞報告、一時廿分西樂唱片、(一)遊開鐘靜、善騎、(二)主音、鼓而歌之、(三)愛犬熱、地獄鈴、(四)舊廚鍋、兒童樂國、(五)親近、再會、(六)理想情形、生命高貴、二時休息、下午六時卅分續播、粵語新聞報告、六時五十分天氣金融時刻報告、明日節目預告、七時國語新聞報告、七時十五分英語新聞報告、七時卅分省政府張科長仲新講「我們對於防空應有之認識」、八時特請一鳴音樂社奏播防空歌曲、(一)音樂合奏航空救國、(二)姚冠原君唱防空要素、八時卅分眞光女子中學內樂奏演、(一)歌詠隊合唱、一、阿馬麗梨、二、水蓮花、三、玫瑰花之能力、(二)葉明珠女士鋼琴獨奏百林士之舞曲、(三)歌詠隊合唱、四、南方樂曲、五、敏尼唐加之河畔、六、印度催眠曲、(四)葉女士梵鈴獨奏加華天那、九時廣東省參議會議長林國佩講「自救救國莫要于防空」、九時卅分繼續由一鳴音樂社選奏防空歌曲、(三)李祐民唱捐資購機、(四)關玉英女士唱熱血洒長空、(五)蘇滿添君唱空征偉史、(六)譚玉蘭女士唱國難、(七)鄧紹佳君唱莫怕飛機、(八)陳國光君梵鈴獨奏黑夜飛航、以上各曲、由黃文俊梅本然計仕銘朱天笑馮風劉劍如吳楷偉駱潤福等拍和、十時三十分停止、又昨十七日、係廣東省防空救國宣傳週之第一日、本市市政府播音台、亦由該大會在台作播音宣傳、并由航空專家高演宗君、前往該台演講「軍事與民衆的空防」、將空防之重性及與民衆之關係、闡悉詳明、今晚更請廣東省政府張科長仲新及林議長國佩、演講防空之重要性、請爲注意、又本宣傳週內所有音樂部分、特請一鳴社編有多量的防空新曲云、

昨日氣象之觀測

項目／結果／觀測時間	上午六時	正午十二時	下午四時
氣溫	攝氏二五・〇度	三〇・〇度	三〇・一度
氣壓	七四八・九公厘	七五〇・〇公厘	七四九・〇公厘
濕度	百分之九七	百分之六八	百分之六六
風向	靜風	西南	東南
風速	每秒〇公尺	每秒〇・七公尺	每秒一・五公尺
雲量	一〇	一〇	一〇
雲形	捲雲層雲	層積雲積雨雲	積雲高積雲
天氣狀況	陰	陰	陰
最高氣溫	下午四時以前廿四小時內	攝氏三一・〇度	
最低氣溫	下午四時以前廿四小時內	攝氏二四・〇度	
雨量	下午四時以前廿四小時內	共五一・四公厘	
蒸發	下午四時以前廿四小時內	每平方公分平均二・一公厘	

國際

各國懼德心理

在狂流急湍之中　瓦罐安能撞鐵罐

巴黎訊、巴黎晨報主筆勞涅鼎氏近發表一文、題曰「歐洲怕德國乎」、文中對此疑問、從各方觀察、作肯定的解答、並說明所以怕之種種原因、茲照譯之如左、

在歐洲、今有任何包圍德國或侮辱國德或陰謀不利德國之意願乎、曰、斷然無之、然而同時確有一種組織、一種總防衛以德國之決心、此因在歐洲、現有對德國之一種共同畏懼故也、此種畏懼或許是合理的、或許是不合理的、然覺不能不承認此係德國所盡力造成之者、

就俄國而言、彼確然似乎最畏懼德國、試問彼之畏懼乃無理由乎、當希特勒寫其「我之戰鬥」一書時、彼並未試圖隱諱其對俄之計畫、

彼之言曰、「吾人必須停止吾人對西方之永久的前進、而迴轉吾人之面以向東方、在東方、吾人將覓見人口稀少之廣漠土地、肥沃而需要吾人、可供吾人之殖民、故吾人祇須將俄羅斯記存心中、此龐大之國家已瀕於崩潰之境矣」、故於該書中復說此問題至三四次、儘量顯示彼之政策在分裂俄羅斯及殖民於烏克拉尼、

夫使希特勒而僅爲一尋常之黨魁、則其意見並無多大關係、然自彼成爲德國之獨裁的主治者以後、彼之意見與尋常黨魁、大不相同、何況彼將其書重印出版、在德國內廣爲分送、儼如一種新的聖經乎、再則德國允與其一切鄰國締結互助條約、獨拒絕與俄訂約、則莫斯科之人士就事實推斷、其畏懼德國、又豈足怪、

又就意國觀之、自大戰媾和以來、歐洲蓋無一國懇切與德國友好更過於意大利者、實際上、在每一國際會議、尤其在日內瓦、意國不但表示對德國利益之最大尊重、且常常公開的祖助德國、而與他國立於相反之地位

意國歡迎希特勒之獲得政權、且於各國中最先在凡業斯市對希氏開歡迎會、並取得其談話、墨索里尼爲交換其一切善意時合作、僅要求一事、即德國尊重奧國之政治獨立、

希特勒允許之、然數星期後、奧總理道爾夫斯被暗殺於維也納、奧國幾被希特勒之衝鋒兵所侵入、然則墨索里尼對於德之諾言全失信仰、由友一變而爲敵、何足異然、

再觀英國、即在三月十六號凡爾賽條約之軍事條款被否認之後、英國猶願覓一與德國調停之辦法、派西門爵士與艾登赴柏林、其與希特勒間之長時間談話、倘希氏能慎重考慮於其要求中表示其和緩、當可產生良果、

然希特勒竟無調和餘地、彼訴說、當德國在十八世紀中陷入宗教戰爭之際、英國正在征服世界中最良之部分、而作爲殖民地、希氏明白表示、德國不僅以收回其非洲殖民地爲滿意、並需要若干較好於磽确不毛之土地

希氏要求、德之空軍與英國相等、海軍則須超過法意兩國、如是打破華盛頓條約之一切比率、簡言之、彼使西門與其同僚得一印象、即彼對於歐洲有所要求、倘果如願而得、則彼將有所要求也、然則又何怪英國亦變爲懼怕、如舊世界之其餘諸國耶、

在斯脫萊薩、此種之懼怕混合爲一、而共同防衛之建築之基礎、由是成立、在精神昂奮中之麥克唐納氏說明彼所以與其餘歐洲合同之故、至爲恰當、

其言曰、「向和平之門一向開放、吾人應保持其開放、然吾人不能不站立於門之後面、謂英國改換其友、絕無其事、吾人恪忠於友、祇願擴大友之圈耳、然而欲進入此圈、決不能認識破壞條約爲正則的事」、

現於羅馬、不但歐西諸強、且中歐諸強均將聚集於彼處、倘德國願任聽奧國自由、不加干涉、則防衛建築殆將適可而止、反之、倘彼拒絕同意、則建築工事將急遽進行矣、

總之、歐洲感覺、即使和平依於後盾而得保障、亦非有強固之武力爲後盾不可、通例弱國與強國交涉、不能希望得有平等或安全之結果、而今日與德國交涉、特別適用此例、不然、則是瓦罐得與鐵罐在狂流急湍中相撞而不壞矣、天下寧有是理也哉、

安徽歙縣之茶業(一)

徽州茶葉、素負盛名、歙縣以綠茶著稱、祁門以紅茶得名、至言產量、當首推歙縣、查全縣綠茶產量、年達四十七萬餘担、値達二百餘萬元、關係社會經濟、至鉅且大、往年多銷外洋、近年以製法不良、受日茶競銷之影響、多致銷國內、自九一八變後、東北銷路頓告斷絕、幸各地公路日拓、交通稱便、茶之銷路、亦隨之推廣、非但未見減色、且似有暢銷之勢、苟能利用機器、合作製造、國外貿易、未始不能與人競爭也、

茶之產地

歙縣除西鄉外、均爲產茶地域、以產量言、南鄉最多、以品質言、北鄉最佳、南鄉多園茶、茶地面積多成片大地、北鄉東鄉多山茶、茶地面積概零碎小塊、至於茶地畝分、實難確計、據各區公所塡報、各區產茶數量、以每畝產毛茶五十斤折計、全縣約有茶地九萬四千四百餘畝、佔全縣總面積百分之一強、茲將產茶各區茶地畝分、產量等編表於左、

區別	舊都地址	重要產茶地	產茶畝分	產茶數量
第二區	一、二、三、四、五、六、七、八、都	汪滿田、大谷運、棟嶺、稽公關、桂林、茶園、橫塘、石榴、葉岔、大呈、棟口、新館	一〇,〇〇〇畝	五,〇〇〇担
第三區	九、十、十一、十二、十三、十四、都	黃山、湯口、烏泥關、湯嶺、藹頷、茶坦、山口、岡村、芳村、楊村、治舍、容溪、呈坎、許村、上豐、豐口、雙坑口	四,四〇〇	二,二〇〇
第五區	廿五、廿七、廿八、廿九、廿六、都	篁墩、王村、朱部、程田、汪坑、靈山、石耳、滄潭、碎坑、漳潭	二〇,〇〇〇	一〇,〇〇〇
第六區	卅二、卅三、卅四、卅五、都	老竹嶺、山陽坑、水竹坑、除阜坑、蜈村、食坑、洪琴、洪飛、白洋、塔嶺、北岸	一〇,〇〇〇	五,〇〇〇
第七區	卅、卅一、卅二、都	金竹山、佛堂、昌溪、東田、唐坑、深渡、正口、大洲、原、小洲源、街源等處	五〇,〇〇〇	二五,〇〇〇
合計			九四,〇〇〇	四七,二〇〇

第一區係城區、第四區係西鄉、均不產茶、第三區係北鄉地帶、產量雖少、而品質則稱上乘、南鄉第六第七兩區、產量雖多、品質不及北鄉遠甚、

茶地價格、據縣建設科塡報、未墾者每畝二十元、已墾者五十元、可採茶者二百元、其實未墾荒地山與成林茶地、其價格非常不一、上舉不過一般情形耳、

茶之種植

全縣種茶農戶、占總農戶數約百分之三十、占全縣總戶數約百分之二十、計有一萬五千餘戶、各戶植茶地畝、多少不一、多則數十畝、少則二三畝、普通茶戶、每年產量最多者、約生葉五十餘担、最少者一二担、一般約十餘担、所有茶地、大概全係茶戶自有、租地者甚少、

每畝茶地、約可種茶三百叢、多用茶子播種、初次開墾種植費、約每畝十元、自下種後五年間、地上尙可種植至蜀黍等雜糧、惟每年須鋤草鬆土施肥一二次、約需五元左右、肥料多用油枯餠、山茶多不施肥、五年之後、方可採茶、以後每年所需培植費、每畝約五元、苟培植得宜、可有四五十年之壽命、普通每畝年可採頭茶生葉百斤、約値二十餘元、二茶生葉四十餘斤、約値七八元、合計年可收入三十元左右、除開支(採工製工不計)十餘元外、每畝尙有十餘元之淨餘、種茶得利之厚、于此可見、

茶之品質

茶品高低、與土地、水分、氣候、種植、製造均有密切關係、因種植之不同、可分園茶山茶兩種、山茶係散生山林之間、不經人工培殖、更無肥料施塗、上有天然樹蔭遮蓋、下有甘冽山泉供給、加以山間雲霧特多、所產茶葉雖嫌薄而味則清香芬郁、園茶全用人工種植、鋤草施肥之外、間多種植他種植物、所產茶葉、雖質厚味濃、香味則不及山茶遠甚、此不過就茶之本質而言、至於製造方法之優劣、影響茶品甚大、據云烘茶不及炒茶、歙縣南鄉茶質、遠不及北鄉黃山所產、惟其所製大方茶、全係炒成、故其味亦因之增美、查歙縣茶品、當以黃山天都獅子峰所產者最佳、惜產量不多、山南各地所產、較諸山北太平縣地界所產、其品質完全不同、凡有飲茶經驗者、一嘗即知、優者乃產于山之陽、劣者乃產于山之陰、湯口岡村、楊村、芳村、所產、雖不及黃山、然已可位居第二、次之、爲黃山源一帶、南鄉茶品、以三陽坑、老竹嶺較佳、街源次之、東鄉地土水質均不及南北兩縣、故其品質亦遜、

茶之種類

茶之種類頗多、依其製法之不同、可分炒靑、烘靑二種、依其形狀之不同、可分圓茶、眉茶、方茶三種、若以採摘先後之不同、可分頭茶、二茶、三茶、依其老嫩之不同、可分毛峰、雨前、夏茶數種、又因銷路之不同、可分本莊、洋莊兩種、本莊又因銷路不一、分大方、窨花、洋莊因銷路不同、可分熙春、眉茶二類、熙春專銷俄國、眉茶有珍眉、蕊眉、鳳眉、針眉等數種、以粗細不同而分、專銷西歐大陸、在茶未經茶商改製前、統稱毛茶、至於紅茶磚茶、非本縣所產、茲不具述、

茶之製造

茶葉自枝頭採下、即於熱鍋中炒揉、自始至終、以鍋炒乾成茶者、稱曰炒靑、如炒揉之後、仍置籠內烘乾成茶者、稱曰烘靑、統稱曰毛茶、毛茶係由茶戶僱工自製、或可稱爲茶坯、茶商購得毛茶後、尙須各就需要重加炒製、茲舉其重要者、畧述如左、

大方茶　大方茶、係用鮮葉直接炒成、法將鮮葉於茶鍋內炒揉、並時時以手揉集、向鍋邊壓捺、使茶葉成偏平形、狀如龍井茶、但炒揉時、須時加茶油少許、以免壓捺時粘鍋、大約每鮮葉百斤、須用油二十兩、茶葉以炒至十分乾燥爲止、不再烘晒、以其形方、故曰大方茶、盛產在鄉三陽坑、老竹嶺金竹山各地、多運杭州銷售

窨花茶　茶商自毛茶辦到後、即運至琳村自設之茶莊內、僱工將毛茶重新烘焙、使其十分乾燥、然後將所收之珠蘭花混和裝入茶簍內、用力壓實、上加封蓋、從此花之香味、漸漸侵入茶內、所用珠蘭花、分量多少、須視花價高低及茶價如何而定、大約每担毛茶用花重者二百兩、輕者數十兩、倘此間茶價貴、則花分量重、以便與從他處低價辦來茶葉混房羼、如此間茶價低、則所辦茶量多、而用花量減輕、窨花茶多銷北平、天津、山東、山西等處、

洋莊茶　洋莊茶商、爲合外人胃口起見、將毛茶重行揀選炒製、依其粗細、分成珍眉、針眉、鳳眉、蕊眉、等數類、往年爲茶色靑綠起見、曾用藍墨靛混和、今則多禁止不用、爲求茶葉光滑起見、滑石粉仍繼續採用、惟其量甚微、無礙衛生、洋莊茶在歙縣、僅漁梁深渡兩處商號經營、其營業不及本莊之大、况歙縣近年多爲本莊市場、洋莊茶市多集中於休寧屯溪、(未完)

本省最近教育設施

昨晨西南紀念週中黃麟書報告

西南執行部政務會省政府、集團總部等機關於昨（十七）日上午九時假座政務會大禮堂聯合舉行紀念週、出席者計有黨政軍機關長官職員等共四百餘人、由林委員翼中主席、領導行禮如儀後、隨由教育廳長黃麟書報告本省教育近況、茲將原文錄下、各位全志、今日麟書奉林主席命、將教育廳最近工作作一個簡單報告、教育廳最近工作之比較重要者、凡數事、一為義務教育、二為增設省立各校、三為中等學校畢業會考、四為考選國外留學生、五為軍訓學生暑期集中訓練是也、茲分別報告如左、（第一）

關於推行義務教育情形

查本省三年施政計劃對於推行義務教育特別注重原定有補助經費、分期增設學校、足以容納全省失學兒童二百五十萬為準、惟向以省庫支絀、所定補助經費、無從支付、故未能按照規定程序進行、至本年始呈准省政府撥給補助貧瘠縣份辦理義務教育經費二萬餘元、先指定感恩、昌江、南澳、陵水、封川、佛岡、開建、連山、乳源、連平、陽山、新豐、防城、樂昌、翁源、徐聞、和平、靈山、豐順、寶安等二十縣、每縣增設初級小學二間、合共四十間、此等補助小學、其教師係由本廳委充、薪水完全由省庫支給、祇有開辦費及辦公費責由各該縣自籌、現已先後開學、報名入學者極為踴躍、常有因額滿見遺、而請求增設班額者、至各處未設有小學之地方、亦紛紛請求補助、本廳因鑒于地方需要之迫切、復定自廿四年度起、將補助範圍推廣、於原定補助各縣以外、復補助其他比較貧瘠縣份廿餘縣、每縣增設學校二間、合計共需經費一十二萬元、前經擬具提案由省務會議議決通過照辦、現擬將此次所補助者一律開辦短期小學共計八十間、以收容失學兒童、其補助縣份、除前所指定者外、復有僑縣、萬甯、臨高、瓊東、澄邁、欽縣、吳川、花縣、赤溪、新興、德慶、鬱南、仁化、始興、平遠、紫金、龍川、龍門、此等短期小學、係定一年畢業、在留量方面言之、自不如四年制之初級小學、但按照現在國民經濟狀況、求教育機會均等起見、似頗適應地方需要、現教育部正定有推行義務教育暫行辦法、規定各省每縣在二十四年最少須設短期小學十五間至二十間、其經費以各省自籌一半為原則、如有特殊情形、可由中央酌予補助、前數天有電詢問本省能籌辦情形、若照部定數額辦理、本省最低限度需款六十餘萬元方敷支配、本省昨經電復幷請補助三十三萬元、如能達到目的、則統籌推進、當較易為力也、（第二）

增設省立學校

省政府雖在經費極感困難之此刻、但對於教育仍盡力推行、依三年施政計劃按步實現、尤其是對於師範及職業教育積極建設、現在已由省府決定增設省立國醫學院、水產學校、體育專科學校三校、及師範學校兩校、國醫學院與體育專科學校之舉辦、係根據省參議會決議、水產學校之舉辦、則規據三年施政計劃規定、國醫學院打算在黃花崗附近設立、體育專科學校地址在東較場、現已籌備就緒、招投校舍工程、並開始招生、本屆所招者專科一班、修業二年、訓練班一班、修業一年、以上兩班投考資格為高中畢業、師範班一班、修業三年、投考資格為初中畢業、至于水產學校地址原定汕頭、現以汕尾亦覺甚適宜、關于此點仍須詳細考慮、但其他各項工作、均已積極籌備、本屆擬招漁撈科學生四十名、入學資格為初中畢業、修業期三年、訓練班學生三十名、入學資格為高小畢業、修業期二年、打算將來使學生在遠海捕魚、以期逐漸挽回海上漁業、其餘二間師範學校之增設、是因為廣東全省就各地方地理語言交通經濟關係分為十個師範區、每區在適當地點設立師範學校、此計劃關係重要、舉例如東江方面、不少操客之縣份、該地學子往往因語言交通與經濟情況想到廣州之江村師範或潮州之韓山師範就讀、即不容易、所以現在龍川縣之老隆設一省立老隆師範學校、又開平縣之長沙、亦設省立師範學校一間、且因該兩處原有縣立簡易師範、合併設立、省立長沙師範學校、校址在開平縣之長沙、就將開平縣立簡易師範學校合併辦理、除原有經費外、另撥開辦費一萬元、每月經費一千元、籌備委員會、迭次開會議決招師範二班、四年制簡易師範一班、原有鄉村師範三班、附屬小學六班、省立老隆師範學校地址在龍川縣之老隆、就將龍川縣立簡易師範學校合併辦理、附原有經費外、另撥開辦費一萬元、每月經費一千元、籌備委員會擬招師範一班、四年制簡易師範一班、原有簡師二班、附小六班、此外今年復將雷州欽州兩省省立中學改為師範學校、因該兩校原日雖名中學、但其高中係師範科、則改為師範學校、自不成問題、又將來擬在梅縣五屬多設師範一間、以便該地學子就讀、（第三）、關於

考選國外留學公費生情形

查本省考選國外留學公費生、去年九月曾舉行第一屆考試、選送歐美各國留學生、結果取錄四名、計赴英國學棉織者一名、赴瑞士學水電者一名、赴法國學絲織者一名、赴美國學製紙者一名、本年舉行第二屆考選、原定名額留歐美十名、日本十名、經擬定考選簡章、呈奉省府及教育部核准、幷照章組織考選委員會、聘請中山大學、勷勤大學、大學及軍事政治學校教授暨黨政機關人員為委員、辦理考選事宜、於六月四五六七一連四日舉行考試、是屆報考人數共四十八名、內女生四名、到考人數三十八名、體格檢驗不及格者二名、不到考者八名、八日十日評閱試卷、十一日舉行口試、十二日召開考試委員會第二次會議、議定各科及格標準、（一）普通學科須平均在六十分以上、（二）專門學科須平均在五十分以上、（三）外國語須在五十分以上、方算及格、依上列標準取錄學生五名、計林十謂一名、派赴英國專習飛機製造、劉福康一名、派赴美國專習造船、黃逸塵一名、派赴美國專習校建築、趙冀歡一名、派赴美國專習昆蟲學、黃敦涵一名、派赴日本專習體育、其餘缺額、擬俟下年度照章舉行第三屆考選時分別酌予補充、（第四）關於

中學秋季畢業會考

本年秋季會考分為十三區、即廣州、河源、陽江、新會、茂名、海康、高要、曲江、連縣、瓊山、北海、汕頭、梅縣是也、應會考之學生、祇限于師範、高中、初中、至職業學校及鄉村師範暫免會考、此次報到會考之師範生九二四八人、高中生二二八八人、初中生九三二二人、合共一二五三五人、比去年增多二千餘人、其中人數最多為廣州區、六七二二人、次多者為梅縣區、一〇四五人、又次為汕頭區、九二八人、又次茂名區、一〇一人、其餘各區或三五百人不等、考試期定于七月二號三號、各區同時舉行、現在各事已大畧籌備就緒、各區考試委員定于下星期起分別出發、此次會考係合廣州市轄中學學校、國立中山大學及法科學院兩校高中學生一同舉行、範圍比從前擴大、委員除教育行政機關重要長官外、並敦請國立中山大學、勷勤大學、嶺南大學、國民大學、廣州大學、國立法學院校長教授担任、（第五）

軍訓學生暑期集中訓練

按照部頒軍事教育新方案規定、軍訓生每年均定期集中訓練、本省三年施政計劃第二年教育計劃進度中、亦有施行集中訓練之規定、去年原擬按照施行、嗣因集中地點及經費問題、一時未能解決、業經呈准省政府暫緩舉辦、今年為實行本省三年施政計劃教育實施重要之方案、且遵奉部令起見、經依據部頒暑期集中軍訓暫行辦法、及參照本省情形、擬定本省會軍訓學生暑期集中訓練暫行辦法、編制表經費概算書等于上月呈奉省府核准照辦、本屆暑期集中訓練、業定由七月十八日起至八月七日止、三星期內施行、商借燕塘軍校校舍之一部及其附近營房、暨東沙路市立二中及省立廣成中學校校舍等處為集中地點、集中訓練、經費預算經奉核定為二萬二千二百三十元、本屆暑期集中訓練、凡省會高中以上學校軍訓二年級學生、均應一律參加、其在廿二年度以前經修習軍訓期滿而成績不及格之學生、本屆亦特准予參加之機會、俟其參加集中訓練及格後、即予結業、預計此次參加學生約近一千八、至于縣市軍訓生本屆暫緩集中訓練、今日麟書報告教育廳最近工作、就此以上五點、完了、

軍事與民衆的防空（一）

廣東各界防空救國宣傳週籌備委員會請廣東防空委員會高屯任漢宗於六月十七日下午七時在市府播音台演講「軍事與民衆的防空」茲紀錄如次、

各位諸君、今天係我們廣東省舉行各界防空救國宣傳週的第一天、這種盛舉在我們廣東可算得是一個空前的創舉、所以兄弟藉這個機會特來與各位諸君談一談「國民對于防空應有的認識」、這一個題目、防空這個名詞、說來似乎很新異、但是自歐戰發生以後、這個名詞已引起許多國家和人民的注意了、然而、防空這個名詞、究竟是什麽一回事呢、我們先要明白、自從一九一四年歐戰爆發、列強無不爭相利用其優越之空軍勢力來參加作戰、襲擊他們敵國的軍事政治經濟及工業交通十重要地點、屠殺敵國的人民、以求達到戰勝的目的、都有極大收效、當時作戰的國家因為突然遭受了這種天空襲擊的重大損害、總感覺到國防方面、若非先有嚴密的防空設備、簡直是沒有能力和敵國宣戰、所以這個名詞、是在歐戰時才產生出來的、到了現在也有十多年的歷史了、不過我國防空向來未有設備、因是國人對於這個名詞、便覺得新奇一點罷了、

各國經過大戰時空襲的損害以後、感覺到將來第二次世界大戰、當由平面戰進而為立體戰、換言之、即由陸戰一變而為空戰、因為飛機的行動、不受地形的限制、在此漫空中隨處都可以侵入敵國的軍事政治經濟重要的中心點、施其極有效的破壞工作、所以世界各國、認為將來的戰爭、沒有前方和後方之分、同時作戰的任務、不單是陸海軍軍人的專門事業、全國人民、都變成戰鬥員、即所謂全國總動員是、戰場的面積、已由戰線而擴張至全國的全面積了、各國感覺得在這種情況之下、為保全其國家之獨立、領土的完整、無不積極建設防空、就是各國的人民、也感覺到將來戰爭上生命財產的危險、大家都拼命援助政府完成防空設備、以保障其國家、和本身的生存、

說到我們中國、政府年來受綏靖剿共種種的影响、對于防空設備尚未遑顧及、而人民方面、則更不知防空為何物、至「九一八」和「一二八」的事變發生、東北上海等處、迭次被敵飛機襲擊、大施其屠殺手段、燒燬了我們無數的房屋、炸死了我們無數的人民、以致我國軍事終為無防空設備而致失敗、國人經過這次教訓、也漸漸覺到防空的重要了、

現在、我們當局感覺到各國戰爭風雲的惡劣、和飛機空襲的慘害、為保全國家領土的完整、和人民生命財產的安全起見、認為防空的設備、是刻不容緩的、故本會奉命成立、即計劃各種防空設施、以求減免將來空襲之損害、我們要明白防空的設施、必先要知到空襲的損害、想知到空襲的損害、必先明白各國空軍的力量、和空襲的利器、然後才可以研究防空的方法、

當着一九一四年至一九一八年歐戰發生的時候、飛機還未十分發達、但這時候德、英、法等交戰國受空軍轟炸的慘害、已覺得非常恐怖、尤其是受敵機空襲下的民衆、一見敵機來臨、有如死神降下一般、可見飛機是戰爭的無上利器、是殺人最兇悍的惡魔、歐戰以後、各國都感覺到飛機在戰爭上的重要、無不積極擴充空軍實力和防空的設備、以為將來戰爭握有空中霸權、據近年調查、大概法國擴充到三千餘架、蘇俄亦約三千架、美國二千三百餘架、英國約二千架、意大利一千五百餘架、日本亦達二千架有奇、以上各國空軍擴充得這樣利害、現在仍繼續秘密擴充中、可見現在的戰爭趨于立體化、已無疑義、因為空軍的威力、可以在最高的空際、橫駛直飛於遼濶的天空、以前所謂深溝高壘、現在已經失却防禦能力、那末、將來的戰爭一旦爆發、海陸軍尚未動員、而飛機已深入敵國的重要軍事政治經濟交通的都市中心、都變成一片焦土了、但是飛機之所以有這樣大的威力、可以說是完全靠着它附屬的殺人利器、來做成它的豐功偉績、這種殺人的利器、形形式式、各有不同、然大別之、不外以下幾種、第一種就是燒夷彈、這種燒夷彈、內裝燒夷劑——鎂和鋁、純然係一種燃燒彈、於發火時、能發生二千至三千以上的熱度、一彈之燃燒、連續時間約十五分至二十分鐘、其熱度的猛烈、雖剛如鋼鐵、亦被溶解、其他可知、此彈的性質、不獨能摧殘一切建築物、而且其溶液流到之處、都能引起火災、故繁華的都市、一旦受燒夷彈襲擊、而沒有能力去防禦、無有不片刻成為灰燼、一二八淞滬之戰、敵機曾用此彈燒燬我們許多房屋、及引起多處的火災、第二種就是毒氣彈、毒瓦斯彈本來為國際條約所禁用的、但各國都為着求戰爭的勝利、不顧滅絕人道、仍然積極使用、即一九一五年沙拉之役、德國乘法國之無備、突然使用、俘虜法兵八萬、可見國際禁用條約是等于一紙空文、現在各國對于毒氣戰爭、仍積極的秘密研究、設有化學戰司令部或委員會、專司其事、可見將來戰事爆發、毒氣戰是不能免的、至于毒瓦斯的種類、非常繁多、但大概分有幾種、一種是窒息性瓦斯、侵入呼吸器使人畜窒息致死、其味如腐爛菓果一樣、一種是噴嚏性瓦斯、侵入鼻喉肺粘膜使人噴嚏嘔吐、一種催淚性瓦斯、侵入眼睛使人流淚或吐嘔、一種中毒性瓦斯、侵入口鼻中毒即死、這三種瓦斯、均有特別臭味、一種是糜爛性瓦斯、使皮膚腐燬發泡糜爛、侵入呼吸器使肺腫而死、其味如芥子、以上五種毒瓦斯、尤以糜爛性一種為最利害的、因為這種糜爛性瓦斯、撒布地上能滯留毒氣數日至數十日之久、其餘各種經過數十分鐘乃數小時即已消滅、第三種就是爆炸彈、這種爆炸彈專為破壞敵人重要城市區域而用的、小者至五十公斤、大者其重量竟達二千公斤、此種巨大的炸彈、任你的金城湯池、或是偉大建築物、在一擊之下、都毀滅無餘了、飛機殺人的利器既然這樣進步、日新月異、那末、將來大戰發生的時候、上述任何一國、把那些飛機、每隻只要携帶幾個炸彈、或毒氣彈燒夷彈之類、在我們的頭上來光顧、則成千累萬的炸彈、每日如數投下來、雖然地大物博、恐怕到時人畜物都沒有留存的餘地了、說起來真是令人可怕啊、但是飛機已經進步得這樣厲害、那末人類就此絕迹了麼、這又不然、因為人類的智能一天進步一天的、殺人的利器進步、救人的方法也會跟着進步的、「矢人惟恐不傷人、函人惟恐傷人」兩方面正在勾心鬥角着咧、但是有防空設備的國家、和有防空訓練的人民、是不用十分懼怕的、所以各國政府及各國人民都認為防空是當務之急、高呼着「無防空即無國防、無防空即無生命」的口號、（未完）

財廳嚴催各縣 編造本年概算

如再玩延卽行處分

本省地方廿四年度歲入歲出概算、前經省務會議議決、派胡繼賢李祿超金曾澄三委員、會同財政廳長區芳浦組織審查、各員奉命後、經已着手辦理、並于上星期由區廳長召集各員、舉行首次審查會議、以期從速審竣、現財廳以各縣未經編造概算書呈報、或祇造報一部份來廳者尚屬不少、昨特分電各縣長、限文到七日內編造呈報、電云、案查各縣縣庫及地方歲二十四年度歲入歲出概算書依限編報者固多、而延不造報、或已報縣庫概算、而地方概算、並未編繳者、亦屬不少、殊屬玩視計政、須知此項概算、係為製定縣市預算、根據關係重要、本廳亟待彙編、萬難任令再延、合亟佈催、為此令仰該縣長即便遵照、立即督飭財政局長、限文到七日內、先將縣地方款二十四年度歲入出概算書、漏夜分別編齊、繕具三份、呈由廣東民政廳核轉辦理、其有未報縣庫概算、並應剋日編繳、如再玩延、仍先卽行照章呈請處分、以重計政、將遵辦情形電呈察核云云、

市黨部最近工作概況

—省市黨部紀念週中何啓澧之報告—

省市黨部昨（十七）日上午九時在省黨部大禮堂舉行總理紀念週、到省市黨部委員全體工作人員暨各區黨分部委員數百人、行禮如儀後、隨由市黨部委員何啓澧報告市黨部最近工作概況、茲錄其詞如下、各位同志、今日省市黨部聯合總理紀念週、輪值兄弟報告、茲將市黨部最近之主要工作報告如次、（甲）關於組織事項、本黨主張與民衆合作、要黨員成為民衆化、民衆成為黨化、經在各分區部與組織惠愛、民樂、光復、大同各國民同樂會、據呈報推定工作人員、開列職別、姓名、均准予任用、（乙）關於民衆運動事項（1）防空救國宣傳週籌備委員會函請撥助開辦費二百元、經准予照發、（2）飭理等呈請組織廣州經濟研究會、經准予組織、（3）本市蔴業同業會呈報該會職員任期已滿、惟因會員人數有限、無從改選、經議決着令該會改組、（4）本市菜欄業職業工會呈請籌備、經准予籌備組會、（5）派員整理四川公會、（6）派員改組金屬礦業同業公會、（7）酒樓茶室工會幣委會據會員馮浩等呈稱、在六國飯店被强徒毆打、呈請轉函公安局查明滋事各暴徒嚴予懲處、以安工業由、經轉函公安局、旋據函復已分令茶居及酒樓茶室工會認眞約東工人、毋任再滋事端、幷通令各分局飭警隨時查察、如有騷擾情事、即拿案究辦、已令飭酒樓茶室工會知照、（8）柚糖傢私工會呈報合和堂洗衣等糾衆妨害徵求會員、請維法紀由、經函請公安局拘究、（9）派員會同省黨部籌備總理廣州蒙難紀念會及公祭廖仲凱先生與夏重民烈士殉國紀念會事、（10）會同省黨部籌辦之廣東農商工作人員訓練所、經擬定章則課程、定期開課、並通飭各農商團體依期派人到所訓練、（11）童軍訓練養成所呈報將普通組學員延長訓練時期、並將普通組名義改為本科由、准予備案、（12）童軍事業整理委員會函送童軍登記規程、請查照並飭屬執行由、經函送教育廳局查照辦理、

西北視察記（十三）

—合作事業—

良忱鄉合作事業進行時間較晚、但成績頗足驚人、生產合作方面、油房、酒房、粉房尚未建築完成、而每連已購羊一羣、約百餘隻、消費合作方面則已有消費合作社之組織、於本年一月開辦、資本一千五百元、由五原總社販運貨物、平均每日能售貨三十五元、至合作集股辦法與其各部隊略同、官兵統按五分之一標準抽股、營長每月二十元、上尉十二元、中下士二元、兵伕一元、如此每月可集五百元、但亦規定每人股本不能超過五百元、信用合作方面、新村內亦有進行、三月底止貸款者有三十八家、貸出八百餘元、每戶最多貸款六十元、最少十元、平均數在二三十元、月利二分、因此項貸款多由仁發公銀號轉借、仁發公月利則為一分五厘、該村三個連一屯墾隊集於一處、成集團生產方式、故一切事業進行較易、就農具言、良忱鄉決於本年內試用柴油機器耕種、其成績或能超過其他新村之上也、現官兵之有眷屬者僅二十二人、營部已擬有鼓勵辦法、士兵將來結婚、以節省金錢為準則、舉行婚禮時、由官長集資約十元、在公共禮堂備茶點慶賀、

—農事進行—

新村墾地可種者、共三百餘頃、因生地較多、經營結果已開出者二百五十頃、其餘則仍待開發、每連種植三十頃、餘牛耗、本年度第一連計種小麥十頃、蕎麥五頃、穀子二頃、高粱三頃、豌豆二頃、荷蘇一頃、扁豆二頃、蕎麥一頃、大豆三頃、第二連計種小麥八頃、高粱三頃、荷蘇二頃、糜子三頃、黍子二頃、扁豆三頃豌豆二頃、麥六頃、黑豆一頃、第三連計種小麥十頃、麥五頃、穀子三頃、高粱二頃、黍子三頃、糜子七頃、屯墾四隊計種小麥十頃、麥五頃、穀子三頃、高粱二頃、黍子三頃、糜子七頃、此外每連隊並有菜園十畝、苗圃十二畝、培植菜蔬及樹苗等、樹苗因地土氣候關係、多為柳樹楡樹、統計全營二十二、三兩年度貸款共二九、一六九元九六九、平均每連借貸款數七二九二元四九二、貸款係指、牲畜、飼料、飼草、籽種、農具、建築、開渠、特別貸款等而言、全營於二十二三兩年度放種項、償還數目共為七四四〇元、平均每年償還一八六〇元、去歲新村因水災關係、合作事業均未進行、故每年平均收入僅為四十元、平時每連則可生產五十元、因良忱鄉各部隊工作時間較晚、且地多生荒、有此成績已屬匪易、將來則仍待積極努力也、

—抵白川堡—

良忱鄉之停留、恰值天氣驟變、入夜氣候更寒、頗有冬意、翌晨雖旭日東升、而寒意仍未稍減、當由營長郭德欽氏領導至屯墾四隊牛　參觀農田工作情形、因天氣寒冷、地已封凍、工作臨時停止、但一部士兵正在苗圃中打圍墻、西北各地每戶均畜養牛羊等牲畜、放逐於草地中、故有樹苗處所每遭踐踏吞食、苗圃建築圍墻、蓋為防止牲畜出入、以護樹苗、士兵工作緊張、精神振奮、雖處北地寒風中、決無散漫之狀態、旋返回營部、繼續向白川堡出發、因豐濟渠正着手修埋工作、故郭氏等陪同記者由至渠岸參觀、渠岸距鄉公所約十里、路甚平坦、工人亦因天寒停止工作、（未完）

廣東各界防空救國宣傳週籌備會通告

本省各界防空救國大巡行日期業經決定本月廿一日上午十時在東較場舉行、前經通告化裝列隊表演以增觀感而廣宣傳在案、茲查本會第四次籌備會議關于各機關團體組織化裝隊參加巡行者由會擇優獎勵一案、當經決議通過在案、為此再行通告知照務希踴躍參加並于二十日上午十二時以前來會登記以便編隊為荷右通告

本省市各機關團體學校

要聞縮輯

□救僑處結束、民廳昨令該處對前收容之失業華僑、老弱者、暫送救濟院安置、年壯者、應予介紹工作、願旋鄉者、資遣回籍、

□中山移墾會成立兩年、原定限期已滿、現特請延長一年、俾完成移墾工作、

□僑務會定廿一日在省參會禮堂舉行成立典禮、委員同就職

□總部以政訓處裁撤後、被裁司書頗多、昨特着令各員于本月廿日以前、到總部副官處報名、廿四日齊集副官處聽候考試、以便安置、

□鐵部派鐵路專家里安氏及專員朱兆奎南來視察、昨已抵粵、

最後專電

（東京專電）日陸相林銑於視察偽滿歸來、十七日上午九時訪問首相岡田、報告視察結果、並說明陸軍當局對於華北之今後方針、

（南京專電）黃郛十七日晨十一時赴國府晉謁林主席、談約一小時辭出、

（又電）財部以閩浦城各錢業私發銀票、致幣制紊亂、決予整頓、已令中央分行呈報私鈔數量、俾交主管業關核辦、

（又電）監委巴文峻提劾皖東流縣升科委員鄧健齋違法失職案、經皖地方公懲會議決、鄧記過二次、

（又電）滬引水管委會對無証引水人員已擬三項取締辦法、呈總稅務司嚴飭海關取締、

（又電）中宣會函財部、請飭嚴查私運影片、如緝獲、不論性質若何、均送中央電檢查嚴辦、

（又電）銓部對司法人員之任用、現以法院組織法已定七月一日起施行、決定以後司法人員銓叙、將依該組織法中之特別規定辦理、

（天津專電）商震十七日對記者談、河北外交問題經雙方誠意諒解後、不致再有新問題發生、警備司令部改保安司令部、對于內部組織、無甚出入、王市長北來又無確期、時局方面、本人當上乘中央意旨、下保地方治安責任、鞠躬盡瘁、以期忝竊厥職、其有危害邦交、擾亂社會秩序者、以職責所在、至應執法以繩、尤盼新聞界人士不輕聽謠傳、隨時調解、以安人心、

經濟

土煤油業式微後 洋煤油乘機居奇
洋油價格每罐已漲至七元餘

本市煤油售價、在土製煤油蓬勃時期、洋煤油每罐最高只值四元三四、土製煤油每罐售三元五六、一般平民生活、受惠不鮮、詎聞土製煤油業、因受種種影响、產額大減、洋煤油售價、遂續漸提高、自外人三大煤油公司年前與俄國煤油、訂妥協約後、俄國柴油(即油渣)、不再向我國賤價輸入、土製煤油原料、必需自英美購入、此後土製煤油、因原料價貴、成本過重、勢難與之競爭、故洋煤油售價、乘機居奇、最近竟盡量提高、案目下洋煤油、如星嘜每罐漲至七元四五以上、其餘各嘜洋油、每罐最低亦在七元以外、與前比較、幾漲一倍、至土製煤油、每罐售價亦在五元八九至六元之譜、但出品無多、且各廠以年來虧折過鉅、資本薄弱、無法與外油競爭、看後洋煤價格、將更有漲趨之勢云、

五月下半月 生廢絲出口統計
生絲千一百一十八包 廢絲二千〇四十二包

廣東生絲檢查所、昨日報告本省本年五月十六日至卅一日之生絲廢絲出口統計、茲探錄如下、

生絲出口　祥興泰、七包、三星洋行、二十包、宏發洋行、九十包、阜經、五十包、時昌洋行、七十包、鴻發祥、一六〇包、公興綸、二四五包、利昌、三十包、利和祥、三包、信孚洋行、一三三包、同和洋行、二十包、慎泰和記、五四包、德和成、二十包、同發興、一四二包、仁盛、一十包、裕誠、六四包、總數一一一八包、(每包十八斤計)

廢絲出口　保合洋行、一包、時昌洋行、七五一包、三井洋行、三五〇包、秉石行、八四〇包、同和洋行、一〇〇包、總數二〇四二包、(每包一百斤計)、

一九三三與三四年 香港出入口貿易統計
三四年共減少一六三〇〇七七八九元
入口減少八五〇二〇二七二元
出口減少七七九八七五一七元

(香港訊)丁茲不景當前、本港商業之冷落、夫人皆知、惟是年來本港出入口之貿易、料港中商人多欲明瞭、其中情况、記者於是調查本港、前昨兩年出入口之貿易統計、查本港一九三四年出入口貿易統計爲七萬四千一百零二萬三千一百七十五元、在此數項內入口貿易共佔四萬一千五百九十一萬八千五百廿二元、其中包括入口各項貴重品物、出口貿易佔三萬二千五百一十萬四千六百五十三元、然一九三三年出入口貿易之統計共爲九萬零四百零三萬零九百六十四元、以此而論、一九三四年之出入口貿易較一九三三年減少一萬六千三百萬七千七百八十九元、以此兩年之貿易比對、入口貿易一九三四年比一九三三年減少八千五百零二萬零二百七十二元、同時兩口貿易則減少七千七百九十八萬七千五百一十七元、

萍鄉煤礦調查
創辦於光緒廿二年 中多波折卒奠厥基

(南昌訊)萍礦位居江西萍鄉之安源、爲我國南部最大之煤礦、開辦以來、已卅餘年、其經過史畧、諒爲各界所樂聞、特披露於下、

開辦經過一頁畧史　前清張文襄公之洞、當光緒二十二年任湖廣總督時、爲提倡實業、挽回利權、遂創立漢陽鐵廠、但製鐵必須良焦、始也仰給於日本、因路遠價貴、且時虞不給、急欲自行採煉、乃派德礦師馬克斯及賴倫、調查湘鄂皖贛諸省、有無適於煉焦之煤礦、歷時二載、方在萍鄉發見、於是責成盛宣懷辦理、當局即撥資百萬兩、從事開採、廿八年、以擴張事業延長鐵道之目的、由德商禮和洋行、先後借入德金四百萬馬克、并聘賴倫爲礦師長、派張贊振爲總辦經營之、於是將鐵路自礦山延長至湖南株州江邊、名曰株萍鐵道、現已收歸國有、爲湘鄂鐵路之一部、并自置有輪船三十餘艘、爲由株州水運到長沙岳州或漢煤棧之用、當時所出之煤、大部分以煉焦供漢陽鐵廠之需、光緒三十四年、盛宣懷將萍鄉煤礦漢陽鐵廠、大冶鐵山併合爲一、名曰「漢冶萍有限公司」資本總額定爲二千萬元、萍鄉煤礦、遂爲漢冶萍公司之一部份矣、當盛氏接辦未久、即訂售鐵砂與日本之約、以日債換德債後更受

日人慫恿擴充借款　民國建元、先後借款達三千萬元、當時萍焦萍煤、馳名遐邇、年額達八十萬噸、國內須要極少、尚有餘貨、遂求銷諸日本、與鐵同以借款關係、受制於日、歐洲時期、煤鐵價漲、本爲萍礦整理擴充千載之良機、借爲條約所縛束、坐視日本廉價多量買進、員工直接賴以生活者二萬餘人、當其盛時、其間接受惠者更難勝算、迨至民國十二年、萍礦受工潮軍事影响、生產因之銳減、運輸亦諸多阻滯、十四年、漢陽鐵廠停工更受打擊、十六年、萍礦被赤化工人把持、礦長及重要職員、紛紛他去、礦務旋即停頓、員工迫於生計、開會公舉自行開採、卒因無法支持、交通農礦等部、雖迭派員調查、亦以籌欵維艱、未曾

資金缺乏週轉不靈　實施整理、直至十七年春、當地士紳及駐軍長官、鑒於礦工窘迫、係恐影響治安、會籌欵數萬、組織公司、收買產煤、代爲推銷、用維礦工伙食、仍以力薄欵少、難以應付、呼籲救濟之電、頻達政府、中央責之武漢政治分會就近設法、分會乃令贛湘二省、會同維持、湘省府以萍鄉非所屬、委諸贛省、十七年冬、贛省府爲顧全地方治安以及維持數千員工生活計、籌撥巨欵、委派何熙曾爲該礦專員整理開工後、產煤且有起色、萍礦方深慶得人、而十八年秋、贛省府改組、改派蕭家模爲專員、維持乏法、不料十九年、赤匪陷礦、重要職員、被害者九人、(未完)

金融簡報

昨日早市港紙衆盤加水四五三八、港單加水四五三四、期貨加水四五二五、門市入四五一、出四五六、花旗紙加水一四七〇、西貢紙加水六二一、坡紙加水四三一、荷蘭紙加水六七七、呂宋紙加水二二六、暹羅紙加水一一四、佛郎紙值一六二一、金鎊紙值八六二、十足金葉入七十二換七、出七十三換七、八九金每枚值八十二元七毫、二一金每枚值二十元二毫、中央光洋加水一八九、申鈔加水一十九元、

滬出口商品檢驗統計
—五月份—

▲上海商品檢驗局檢驗結果報告▼

(1)蛋及蛋產品

國別	蛋(個)	凍蛋(公斤)	乾蛋(公斤)	濕蛋黃(公斤)
美國	……	二四八·六六七	一八九·八六〇	……
比國	……	一〇·一七八	五·七六三	二〇·三八七
法國	……	八·一四三	一九·八九八	一七·五五四
德國	……	……	一三·六〇九	八六·六三
英國	(鷄蛋)四·三三三·六〇〇	三·六〇〇·〇八九	八八·五三二	×三六〇·五一六
日本	(皮蛋)九·七〇〇	三三·六五九	一·八一四	……
意國	……	六〇·九五九	九九八	……
非列濱	(鷄蛋)一·五五六·六〇〇 (鴨蛋)五一·八四〇	……	……	……
其他國	(皮蛋)二八七·八四五	二六七	三·九九二	一四·九四五
合計	六·二三九·五八五	三·九六〇·九七三	三三三·四五五	三九九·九六四

註、輸往英國之蛋黃中、有二五〇·一七一公斤係蜜蛋黃、

(2)生絲 —單位包—

運銷地點	白廠絲	黃廠絲	白絲	黃絲	灰絲	雙宮	本月總計	本年總計	去年總計
歐洲	四三一	八〇	八〇	三五	一八〇	—	七九六	一〇、九二〇	一四、三九三
美洲	四三〇	—	七	—	—	—	四三七	六、八三三	一三、三二一
印度南洋	—	一一	一〇	一四	—	一五八	一九四	三、九四〇	七、〇九三
其他	一〇	—	三〇	三四	三〇	—	八四	二、二四七	二、八二一
本月總計	八七一	八二	一一七	八三	二一〇	一五八	一、五二一		
本年總計	一二、五三三	二、三九五	二、二二八	三、五一三	一、九八二	一、二九九		二三、九三〇	
去年總計	二〇、三三七	三、九七六	三、五三九	六、九一三	一、四三七	一、四一六			三七、六八〇

註、本年度係自二十三年六月至二十四年五月、本期報告適爲二十三年度期滿之總結、

(3)肉脂、腸衣、牛羊皮等 —單位公斤—

國別	肉脂類	腸衣類	牛羊皮類
美國	……	二·九一九	二六四·七二九
法國	……	一七·四三〇	一〇·六二二
香港	一一四·一九四	一·九三一	一六·九八五
日本	……	五〇一	二一·四五一
非島	五四·二四〇	……	……
海峽	一·四七一	……	……
其他國	一·〇八八	四〇·三〇一	一〇·一一六
合計	一八〇·九九三	六三·〇八二	五三·九〇二

註、肉脂類包括猪油、火腿、鹽肉等、腸衣類包括鹽乾猪牛腸及鹽羊腸

(4)鬃毛絨羽類 —單位公斤—

國別	猪鬃	毛絨類	羽毛類
美國	三·七七五	一五〇·二四〇	一五·二二一
法國	一·五一二	一·六九一	九·九九五
德國	三·〇二四	一六·七二二	八九·五四四
英國	二七·二一七	六八二	一五·七三三
日本	二二·六六二	八三·八八九	一·五八一
其他國	六·〇四八	一六·二三五	六·二二
合計	九二·二三八	二五九·五五九	一三八·三九六

註、毛絨類包括山羊毛、牛毛、綿羊絨、羽毛類包括鷄、鴨、鵝毛及雜毛等、

(5)芝蔴 —單位公斤—

國別	白芝蔴	黃芝蔴	合計
日本	二一八·五八七	×一一四·七八三	三三三·三七〇
美國	八五一·五六六	一〇五·四一六	九五六·九八二
義國	二五四·〇一三	三五五·六一七	六〇九·六三〇
哥倫坡	三八·五三八	一三·〇五〇	五一·五八八
奧國	五六五·四一八	一·〇三四·八四六	一·六〇〇·二六四
香港	七四·九六三		七四·九六三
其他國	一二·一九二	二六四·一七〇	七六·三六二
合計	二·一一五·二七七	一·八八七·八八二	四·〇〇三·一五九

註、輸往日本之黃芝蔴中含有黑芝蔴六·二·八三公斤、

老牌國貨
檳榔
華東公司精品
全靠物質靚
馳譽滿南北

永華獨步 皮膚止癢水
特效外科永華油
永華白濁洗射水
統辦環球藥品發行零沽童叟無欺
電話一〇六〇六
總發行永漢北路永華大藥房
各大公司藥房均有代售

清除外患
癬癩皮膚濕毒等患其性最頑治理不善每時發時止甚且蔓延遍身傳染他人惟
癬癩皮膚水
乃耑治上述諸患要藥逢毒必清有痕必止又能生肌乾水一經敷用效如响應患者如屢用別藥而不愈者請一試此水也
價目 大瓶五角 中瓶一毫四 小瓶一毫二
歐家全藥房啓
總行廣州一德中路
支行香港永樂街
各埠藥房均有代售

完全彈性體之謂，換言之，天線上受張力則延長，但當張力一去則縮回原長。此時天線銅線可接于絕緣器上，懸起空中。線端跨于滑車以張力拉緊之。天線雖因受張力而微有延長，但天線長度已有一定值。普通未建立前銅絲應施之張力應為拉斷強度 (breaking strength) 百分之六十，歷時十五分鐘，此對銅線本身絕不至損壞。

如有甚高之建築物，可將銅線一端懸其上，他端垂下接連重物。下懸之重物以沙包為最宜。如無適當之器械以稱沙重，普通常可用下法伸算之，即每立方呎之沙約重一百磅，或每加侖之沙約重一三·四磅。硬銅線應施之手續與軟銅線同，惟硬銅線之拉斷強度較大，故所用之沙亦較多。

第三表

波長(公尺)	實有長度(呎)	延長值(吋)
10	15.62	0.1
20	31.25	0.2
40	62.50	0.41
80	125	0.81
160	250	1.3

如上法不適用，可利用滑車，先使銅線放平，一端繫緊，一端跨過滑車而接連重物，或直接連於有拉力之機械上，緩緩拉之，拉長之值見第三表。普通用沙包較易，因短波天線本身長度已短，其縮短之值更小，不易工作也。

上表所列者祇有十，二十，四十，八十，及一百六十公尺波長所用天線。如欲求其他波長天線，則其延長之值(單位為吋)為天線長度與○·○○○五五之相乘積。

多數工程學設計之問題常計及其安存因數 (Factor of Safety)。天線之設計亦須備留過剩之強度以抵抗狂暴之風雨，使天線雖處于惡劣之天氣中亦不致因受打擊而傾倒或變其原有長度。至于所謂惡劣天氣大別之可分為三類。第一類乃攝氏表零度時之溫度，風壓每平方呎面積八磅，天線上積雪半吋，此為最重負荷 (Heavy Load)。第二類溫度為攝氏表三十度，無積雪，但風壓則每平方呎十二磅，此為中等負荷 (Medium Load)。第三類則無風無雪，故無負荷 (No Load)。為適應此等環境起見，天線兩端之張力亦因所在區域天氣之變幻而異，張力過大，則天線遇暴風時折斷，張力過小，遇暴風時增長。其最適當之張力，由試驗所得，如第四表。此表指裝設天線時溫度為攝氏表二十度左右而言。

第四表

銅綫號數	中等負荷區所用張力(磅)	最重負荷區所用張力(磅)	無負荷區所用張力(磅)
十四號	85	65	110
十二號	135	100	170
七條廿四號	55	40	70
七條廿三號	70	50	85
七條廿二號	85	65	110

天線建立時之張力，可由上法以沙包試得之，如以為不甚便，可依天線中部較其兩端墮下之值，由下式求出之。

$$S=\frac{3W\times L\times L}{2T}$$

上式S表墮下若干吋，W表天線每呎之重若干磅，L表天線長度若干呎，T表張力若干磅。

沙包法較準確於公式計算法，因短波天線其墮下之值甚小，測量較難，故其差誤率亦較大。

茲舉一例以為本文之終結。設吾人欲建立一八十公尺之天線，用十四號硬銅線，所在地為最重負荷區。由第一表查得此天線應離地二十八呎。未建立前應施之張力為其拉斷強度百分之六十，由第二表查得二百一十四乘以百分之六十得數為一百二十八磅。此法如不便，可用第三表之法，一百二十五呎長之天線應拉長○·八一吋。將延長之值截去，自此可將天線懸起空中。由第四表知此天線應以六十五磅之張力施于其兩端。如用墮下公式求其張力，已知十四號銅線每呎重○·○一二四磅，天線長一百二十五呎，代入公式，知天線墮下之值為四又二分一吋。

其他如天線鐵塔之設計，當然為機械方面之問題，其計算方法非常複雜，多由機械工程師設計之，惟天線本身之機械問題，則習無線電學及其業餘者均應注意及之。

無線電常識問答

南岡固本小學 秦吉人

第一三四八問 貴刊第四十期第九一〇問之單管反射機，其T1可否改用3:1之低週變壓器。如C3之電容量為·00025MF時，則L3, L4二線圈應以多少為合宜，(用二十八號線包線三寸直徑膠筒計算)。

答 可用。C3為·00025 MF時L3宜為六十圈，而L4則可較少，用四十餘圈即可。

第一三四九問 上問之收音機能否使用價值約十一二元之磁石式揚聲器？

答……亦可用，惟不甚佳，因廉價之揚聲器其磁力不足而發聲甚小也。

第一三五〇問 201A管用作檢波時，可否用手電筒電芯十五個連合作B電，並可收音若干小時？

答……可用，約能支持數星期，視開機時間之多少而定。

第一三五一問 礦石收音機在敝處收廣州播音，聲音微細，擬加以電池，但一加電池反不能收音，現將線路附上，如有不合，希改正。

答 所加之電池，其伏數應有一定，不能過大。且須分清正負之位置。電池之加法當依本刊四十九期第四圖之法加之。

西關叢辰坊 何龍裕

第一三五二問 礦石耳筒收音機之天線，與真空管交流收音機之天線有無分別。其剖面積大小應如何。可否用七枝之銅線纏作真空管機之天線，又可否作耳筒機之天線。

答 任何銅線皆可用之作天線。且可適用於各種機。天線不因機之種類而有區別。

第一三五三問 耳筒接于真空管機上，對于耳筒有無損壞之可能。耳筒一邊响一邊不响之病是否其一邊繞磁鐵之細線斷開？

答 耳筒接于真空管機上通常皆為插于真空管屏極之線路內，此時線路內之阻力甚大。對于耳筒不至于有損壞之作用。耳筒一邊不响其原因有三。(一)繞磁石之細線已斷。(二)膜片與磁鐵接觸。(三)連耳筒之電索中斷。

第一三五四問 耳筒之損壞有何種方法能查出其患處？

答 最簡單之法，為將另一好耳筒與一個小乾電池串連，分別試驗各處有無電流通過。于未斷之部分當聞有較大之聲，于已斷之部分當不聞聲或其聲甚小。

東川路 阮阿滿

第一三五五問 貴刊四十八期第一〇六四問三管來復再生式收音機之變流部分記有5V及兩×符號者，是否用交流電供給燈絲，請示知。又在兩×中間之地線可否移至×之一邊？

答 5V係表示變壓器所出之變低電壓為五伏，由變壓器直接所得之電壓當然仍為交流電，此五伏之電壓乃用以供給其他二管之燈絲。×符號係表示應接至其他二管有×符號處之燈絲。其所以不加接線者，蓋免圖中接線大多而不易追尋也。至兩×中間之地線乃用以減少交流雜聲者，若移至×之一邊，則效果不佳。若變壓器無此中點則可用有中線之50歐姆阻力接在兩×之間，而阻力之中線則接至地線，如此亦可以減少交流雜聲。

第一三五六問 在220V有一邊至地線12700歐耗阻上有三線頭，未知有何意義？

答 220V一邊至地即代表B電之負極連于燈絲電壓之中點也。12700耗阻上之三線頭乃此種耗阻普通應有者，以便任意選擇所需之電壓。但現在此機中並未用之。

第一三五七問 來復式收音機用兩個201管配成高放檢波及低放，未知有留聲機器同樣之聲否？

答 用較好之揚聲器，接收本市各台，其聲雖未有留聲機同樣大，然亦不弱也。

公開的信——答本刊讀者及電台聽衆

敝校以前對於讀者關於本刊各項事務及投函手續之詢問函件，又聽衆關於XKRI各項節目及意見之陳述等函件皆在無線電常識問答欄內附帶答覆，惟此類問題實與無線電常識無關，似不宜淆混，茲特闢此「公開的信」一欄以便將此類問題分開答覆，尚希 來函諸君注意，為禱！

編者謹白

孫于煌先生：(一)無線電常識問答之函件，每函以五問為限。至於詳細規定，請閱上期所刊「清理問答積件暫行辦法」。(二)關於本刊之彙刊前雖有在五十期時發行之議，惟因事衍期，至今尚未確定，其他辦法因此亦未定奪，致使愛讀諸君失望，至以為歉。(三)如有常識問答請寄敝校問答部便合。(四)關於每星期二五晚間十時至十時廿五分之電碼練習常為音樂佔去十分八分鐘，對於愛收電碼者確屬妨碍，惟音樂不同唱片，一曲未完勢難中止，故事實上常至誤時也，敝校自當特別注意之。(五)在無線電常識問答欄內答覆，祈為查閱

李子實先生：關於敝校電台講故事之時間，曾意以為就聽衆之便以改在晚間為宜，所見甚是，其他聽衆亦有同樣要求，惜敝台節目係就全部編定，妥為支配，如更動一項即將影响全部，殊有顧此失彼之慮，今尚未有完滿之更動方法，故對尊擬暫時未能採納，為歉。

中學生考試必備之參考書

于澄編 **中學會考入學試題總輯** 原價 精裝三元八角 平裝二元四角 特價 精裝二元二角 平裝一元九角

上海 實學研究社 出版

題材豐富 取用不竭

本書集全國各省市會考試題全部有蘇浙豫鄂皖湘綏晉冀閩魯上海青島廣州南京北平等省市及各省市著名公私立中學入學試題分科編輯詳實解答題材豐富取用不竭舉凡國英算化學物理自然史地生物公民黨義教育概論教學法小學行政法學通論社會進化史職業科及上海市之德法文等會考入學應行試驗各科均已詳載解答精確文字簡要誠教師指導學生學生備作參考之最新巨著會考升學有備無患全書十八開厚報紙精印校閱審慎標識醒目共千二百頁足一百二十萬言誠空前應考之大全也

最新出版 **大學試題彙解** 于澄編 原價一元五角 特價一元二角

本書集全國二十二三年公私立大學入學試題分科彙解精詳可靠升學之同學得此一編之困難問題皆可迎刃而解矣

本書彙集之試題以國立中央交通清華北平山東湖南武漢浙江安徽北京中央政治北平女子大理上海商學院私立東吳輔仁齊魯中法光華廈門燕京等校並分輯黨義國文歷史地理生物物理化學英文軍訓德文簿記經濟數學雜俎等部各校題材均不予截改悉存其眞以便讀者參閱

廿四年本 **中學考試指南** 原價一元二角 特價九角六分

本書取材全國各省市公私中學四十餘校廿三年初高中各級入學試題詳為解答眞確可靠問題測驗應有盡有誠升學之大全

七版 **各科投考指南** 原價一元 特價八角

本書根據新課程標準分科逐項編述計分十七科全書有問題答案四千餘業已七版增訂非特升學所必備即自修有無師自通之樂

全國 **中學會考試題彙編** 附詳解

本書彙全國各省市初高中畢業會考試題分科解答精詳無比實為準備會考最良參考書 實價一元四角 特價一元一角

廣州 會文堂書局 總經售

各界實用參考書改售特價

書名	價目
言文對照 唐詩三百首	上下二冊 特價四角
分類註解 古文辭類纂	洋裝六冊 特價四角八分
分類增訂 飲冰室全集	洋裝二冊 特價五角
標點閣本 袁中郎全集	洋裝六冊 特價一元二角
古唐詩合解讀本	洋裝二冊 特價三角
李白英編 作文描寫辭源	洋裝二冊 特價三角
新時代交際顧問	洋裝二冊 特價六角
最新編印 商人一筆寫算	洋裝二冊 特價五角
民衆實用 醫藥顧問	洋裝四冊 特價八角
長州眞本 靈驗符咒全書	洋裝二冊 特價三角
中國創作小說選	洋裝四冊 特價四角
世界文學讀本	洋裝四冊 特價四角
女界文學讀本	洋裝四冊 特價六角
女性問題討論集	洋裝六冊 特價七角二分
學生課外讀物 英文成語八千句	洋裝一冊 特價一角二分
最新標準 英文問答百日通	洋裝一冊 特價一角
快樂家庭 娛樂顧問	洋裝一冊 特價三角五分
註釋詳解 公文模範大全	洋裝四冊 特價五角
現代黨國 名人書牘菁華	洋裝二冊 特價三角
現行新編 軍用公文程式	洋裝一冊 特價三角
最新編印 標準公文作法	洋裝一冊 特價二角
最新編印 標準訴狀作法	洋裝一冊 特價二角
現行實用 民衆法律顧問	洋裝六冊 特價八角
現行實用 民衆訴訟快覽	洋裝一冊 特價三角五分
法家新著 女子訴訟指導	洋裝二冊 特價一角八分
最新編著 標準寫信必讀	上下二冊 特價二角
最新編著 活用寫信百法	洋裝一冊 特價一角五分
最新編著 簡易寫信秘訣	洋裝一冊 特價一角二分
最新編著 日常寫信快覽	洋裝一冊 特價一角二分
最新編著 民衆萬有信庫	洋裝一冊 特價一角五分
最新編著 案頭寫信便覽	洋裝一冊 特價八分
最新編著 百業自荐尺牘	洋裝一冊 特價八分
唇槍舌劍 罵人百法	洋裝一冊 特價三角五分
唇槍舌劍 辯駁大全	洋裝一冊 特價四角
唇槍舌劍 辯駁新編	洋裝一冊 特價四角
唐宋十大名人尺牘	洋裝二冊 特價二角四分
現代創作散文選	洋裝一冊 特價二角
現代創作遊記選	洋裝一冊 特價二角
現代創作書信選	洋裝一冊 特價二角
現代創作小說選	洋裝一冊 特價二角
現代創作情書選	洋裝一冊 特價二角
現代創作日記選	洋裝一冊 特價二角
網蛛生著 人心大變	洋裝四冊 特價六角
網蛛生著 人海新潮	洋裝四冊 特價三角
網蛛生著 百大秘密	洋裝四冊 特價六角
社會秘史 婦女寫真箱	洋裝二冊 特價三角
社會寫眞 神秘之窟	洋裝四冊 特價六角
石破天驚錄	洋裝十冊 特價八角八分
草莽奇人傳	洋裝四冊 特價四角
綠林豪俠傳	洋裝四冊 特價四角
關東奇俠傳	洋裝四冊 特價四角
蠻荒劍俠傳	洋裝四冊 特價四角
飛劍游俠傳	洋裝四冊 特價四角

發行處 廣州惠愛東路 環球書局

政府註冊老牌

●專賣正參茸的老牌 電話一六四六二號

●女界面容黃瘦精神疲乏：最宜服北大當歸精

●女界經期不調頭暈腹痛：最宜服北大當歸精

●女界產後胃弱血氣兩虛：最宜服北大當歸精

▲無論已婚未婚皆可合用味甘適口▼

▲實業部特給優獎商標局註冊專用▼

北大參茸行正貨鐵價 廣州市光復南路

靚生晒人參近價畧張 鹿尾鞭價現狂跌

無綫電週刊

廣東無綫電專門學校主編

第六十三期

中華民國廿四年六月十八日

目錄

真空管之測驗法（續完）……儒譯
天線力學……恒心
無線電常識問答……朱寶華 黃子儒
公開的信……編者

真空管之測驗法（續完）

儒譯

互導之測驗可鑑別真空管基本作用之狀況（參閱互導之定義即可知之）。因此互導之測驗，若處理適宜，則其結果與實際之作用可甚相近，而較祇測發射力者精確甚多。

互導之測法有二，于真空管測驗器中均可用之，第一法之線路如第三圖。此圖爲測驗多極管者之基本線路。其法爲于真空管之各極上畧加適宜之電壓即可矣。其屏流視各極之電壓而定，則用一直流電流表指示之。若柵極上之負電位忽然以他種柵電壓代之，則電流表即應指示一新數量之屏流。此二種屏流之差即可用以表示真空管互導之狀况。此種測法常稱之爲『柵位移動』法，乃視靜電作用之狀况而得者。但用此法則受有限制，惟用第二法，即動電法，則無之。

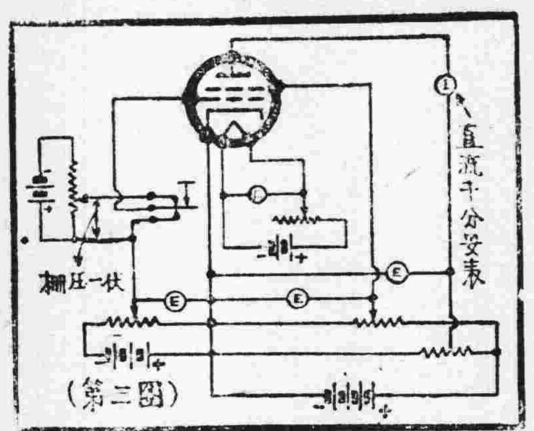

（第三圖）

互導之動電測法如第四圖。此圖爲測多極管時之基本線路。用此法較用靜電法爲佳，蓋柵極上所用者非直流電壓乃交流電壓也。故真空管被測時之狀况與實用者極相近。屏流之交流部分則用一動力式之交流電流表指示之。互導之值即等于交流屏流除以輸入之交流電壓所得之數。若輸入之平均有效電壓爲一伏，則屏流表所指之千分安數用一千乘之即等于該管互導之兆分姆歐Micromhos數。

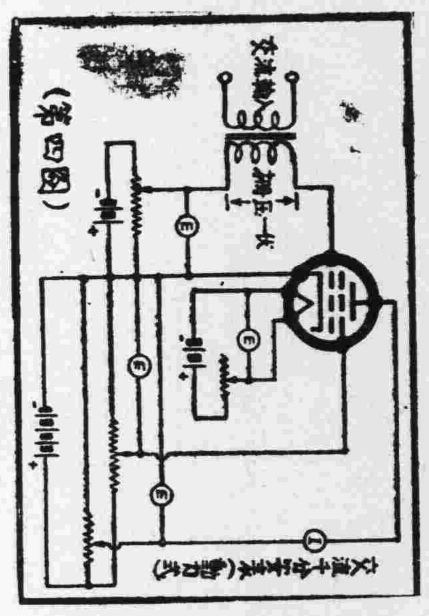

（第四圖）

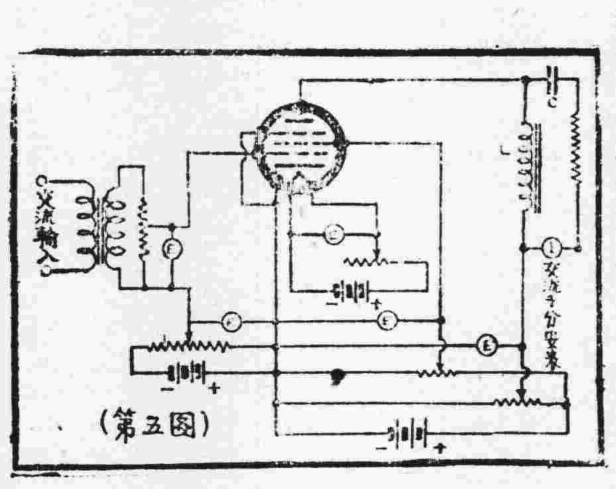

（第五圖）

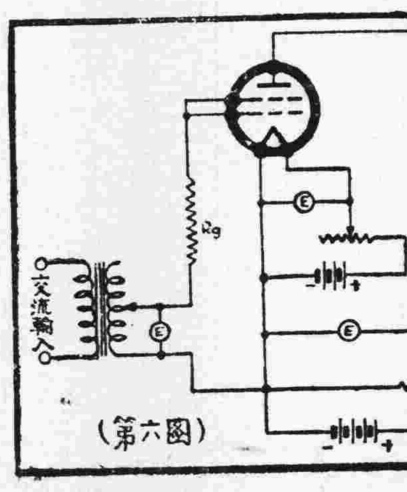

（第六圖）

電力輸出之測驗法較前述二法尤佳，即測驗之結果與實際之作用益相近。對于電壓放大器，輸出電力即可指示該管之放大量及輸出電壓。而對于電力輸出管則電力之輸出測驗即直接測其作用之狀况。故此法裝置雖屬複雜，而測驗之結果較任何法皆與實際之作用極相近。

第五圖所示者爲測驗A類放大管輸出電力之基本線路。此圖爲測驗五極管者。于輸出負荷L上所成之輸出電壓（a.c.）則用一千分安表指示之。電流表宜不與直流電源發生關係，故用一電容器C隔離之。輸出之電力由電流表之指數及已知之負荷耗阻即可計算而知之。故用此法則真空管作用之實况可精確知之。

第六圖所示者爲測驗B類放大管輸出電力之基本線路。柵極上所加之電壓爲交流而屏極上輸出之電流則用直流表記之。輸出之電力即約爲：

$$\text{輸出電力（華特）}=\frac{\text{（直流安數）之自乘}\times\text{負荷耗阻之歐數}}{0{\cdot}405}$$

真空管測驗器實際之設備

（一）測驗器于未測量真空管特性之前，應有短路測驗之設備。

（二）加于真空管各極上之電壓必須有可以任意控制之方法。若測驗器爲用交流電者，則電源之電壓宜設法調整之，至適于各極所需之值爲宜。

（三）燈絲或熱線規定應用之電壓須精確保持之。

（四）特性之測驗應依前述任一法行之。但測驗器之裝置，即用何法及用何種器材則聽試者之便。

真空管測驗器之限度

真空管測驗器所示之數只能代表該管之特性與該種管標準特性之差異而已。但某類管運用之狀况變動甚大，故欲用一種測驗法而能發覺其種種運用之能力若何，實非易事。因此真空管之測驗器即不能視爲一種最有效之儀器以決定真空管之是否可用。惟于用真空管之儀器或機上加一實際運用之測驗則恒能示出其真空管之可用與不可用。雖然，真空管測驗器仍爲指示真空管可否應用最有利之一種方法。（已完）

天綫力學

恒心

天線爲發送機及接收機上電器之一部，有自感量亦有電容量。但從別一方面觀之，天線爲多條連接於兩支持部分之導線，且常曝露於風吹日晒之下，故亦屬機械之一種。天線因溫度之變化而其長度有伸縮，風吹雪積而受應力。

通常關於天線之設計，多注意其電氣方面而忽畧其機械方面。要之，所謂一最完美之天線者，除電氣方面須適應外，尚須於最惡劣之天氣中不減其效用，建立後不復有因受，張力而慢慢增長，致不合於所用波長等等事實。

故設計優良天線時銅線之物理性質須極爲熟知，設計張力發射天線尤須注意。

第一表畧示天線裝設之位置及其應有之高度。

第一表

位置	依航率之接收天綫	中等或大航率之發送天綫
跨過馬路或街道	離地十八呎	離地廿八呎
由馬路至郊外	離地十五呎	離地廿八呎
由馬路至車房或飛機場	離地十呎	離地廿八呎
跨過鄉村小路	離地十呎	離地廿八呎
電話線下	二呎以下	十呎以下
0-750v電壓綫下	四呎以下	十呎以下
750v以上電壓綫下	六呎以下	十呎以下

普通天線取用之銅線有軟硬兩種，各有優劣。軟銅線係由多條幼銅線絞合而成，通常爲七條或四十九條。如橫斷面積相同，則軟銅線較易屈扭，其電阻較硬銅線爲小，強韌程度約爲硬銅線之半。至於硬銅線則韌度極強，故裝設時較難工作，惟能受較大之張力，故可拉至甚緊。

無論用輭或硬銅線之天線，如建立前未施以相當應力，則建立後往往漸漸延長，愈長則墮下愈甚。天線長度既增，故對於原用之波長不甚適應，且易受風吹而搖擺，所發電波即不穩定。故未建立前須拉之多次，將其延長部分截去，至有一定長度時爲止。至于所謂有一定長度云者即天線銅線已成一

第二表

銅綫號數	每呎重量（磅）	輭銅綫拉斷強度（磅）	硬銅綫拉斷強度（磅）
十四號	0.0124	97	214
十二號	0.0198	154	339
七條廿四號	0.0087	60	133
七條廿三號	0.0110	76	168
七條廿二號	0.0139	95	212

中華書局編印

初中學生文庫

▼史實之表解與概述·名人傳記與各家列傳·皆初中學生課外所必讀

發售預約

預約價 全書定價八十元，發售半價預約，一次繳款者只收四十元；分四次繳款者只收四十四元，每次繳十一元。

出期 全書分四次出齊，即本年六月底，十月底，明年二月底，六月底；每期出版七十五冊。

冊數 全書五十四類，二百五十五種，三百冊；凡三萬餘頁，一千三百餘萬字。

中國歷史表解 許高鳴編 二冊
外國歷史表解 李育萍編 二冊
中國近百年史 曹紹耕編 一冊
中國喪地史 謝彬編 一冊
國恥小史 呂思勉編 一冊
現代中國 盧文迪編 一冊
歐戰小史 陳懋烈編 一冊
最近十年世界大勢 林希謙 盧文迪編 一冊
世界七大強國 許士發 朱壽田編 一冊
國際聯盟淺說 陶[illegible]川編 一冊
不平等條約淺說 陳[illegible]編 一冊
中國十大名城遊記 黃九如編 一冊
中國名勝遊記 黃九編 一冊
註釋中國遊記選 吳[illegible]銘編 二冊
外國十大名城遊記 黃九如編 一冊
長夏的南洋 繆[illegible]華編 一冊
註釋外國遊記選 吳伸伯編 二冊
孔子 童行白編 一冊
孫中山 黃造雄編 一冊
秦始皇 陳醉雲編 一冊
漢武帝 胡哲[illegible]編 一冊
唐太宗 張仲寰編 一冊
明太祖 陳醉雲編 一冊
諸葛亮 韓棐編 一冊
岳飛 范作乘編 一冊
戚繼光 程寬正編 一冊
曾國藩 胡哲敷編 一冊
拿破崙 錢子衿編 一冊
華盛頓 盧文迪編 一冊
甘地 陳[illegible]編 一冊
希特勒 施友忠編 一冊
基瑪爾 鮑維湘編 一冊
福澤諭吉 鮑維湘編 一冊
莫索里尼 康同衍編 一冊
中國民族英雄傳 韓棐 范作乘編 二冊
世界政治家列傳 秦仲實編 二冊
世界實業家列傳 陳鳳石編 二冊
世界文學家列傳 李唯建編 二冊
世界思想家列傳 錢亦石編 二冊
世界探險家列傳 黃海鶴編 二冊
世界科學家列傳 [illegible]仲相編 二冊
世界藝術家列傳 黃九如編 二冊
世界發明家列傳 錢亦石編 二冊
世界女名人列傳 沈茲九編 二冊
中國女名人列傳 黃九如編 二冊

其他初中課程之公民·體育·衞生·國文·英語·算學·植物·動物·化學·物理·地理·勞作·圖畫·音樂，以及就業指導等，全部備列。全書分五十四類，計二百五十五種，分訂三百冊。

●學生購備一部對於修學升學就業頭頭是道！

●學校購備一部指導學生課外作業井井有條！

樣本備索

（乙107）

大東書局

每週一書

特價書

第三週 六月十七日起至二十三日止

外埠函購

以郵戳爲憑，寄費加一，多還少補，辦理迅速週到

書名	原價	特價
四大都市	0·63	0·38
都市分區論	0·38	0·23
市政與民治	0·38	0·23
市政舉要	0·88	0·53
日本之農村都市	0·75	0·45
交通警察概論	0·56	0·34
滿蒙問題	1·25	0·75
西藏問題	0·75	0·45
雲南問題	0·50	0·30
新疆問題	0·63	0·38
呼倫貝爾問題	0·38	0·23
營業稅問題	0·42	0·26
中國茶業問題	1·00	0·60
中國航權問題	0·50	0·30
世界人口狀況	0·75	0·45
世界工業狀况	0·88	0·53
世界金業狀況	0·75	0·45
世界貨幣狀況	0·75	0·45
世界貿易狀況	0·88	0·53
世界勞働狀況	1·25	0·75
世界交通狀況	0·75	0·45
國際信託公司	0·31	0·19
社會連責主義概論	0·31	0·19
國際條約概論	0·31	0·19
現代人類學	0·31	0·19
現代社會主義述評	0·31	0·19
現代婦女問題	0·31	0·19
戰後列強外交政策	0·31	0·19
經濟學之基本原則	0·31	0·19
中國土地經濟論	0·31	0·19
社會現象概論	0·31	0·19
社會學概論	0·31	0·19
現代政治概觀	0·31	0·19

書名	原價	特價
嬰童百問（二冊）	一·二五	○·六三
錢氏兒科（二冊）	○·五○	○·三五
生育常識	○·四四	○·三一
學醫初步	○·七五	○·三八
助產婦學（二冊）	一·五○	○·七五
實用急症救治法	○·七五	○·三八
秘密病自醫法	一·二五	○·六三
肺癆病自醫法	○·三八	○·二九

書名	原價	特價
外科大全（二冊）	一·五○	○·七五
病人看護法	○·五○	○·二五
化病夫爲壯夫	○·七五	○·三八
遺傳的實驗研究	○·三一	○·二二
節育理論與方法	○·五○	○·二五
胡定安衞生言論集	○·六三	○·三五
合作綱要	○·七五	○·四五
消費合作原理	○·三一	○·一九

教育

教部通令 各省保送音樂公費生
入國立音樂專科校師範科 養成中學及師範音樂師資

教部昨通令各省教育當局云、「案據國立音樂專科學校呈稱、「案查本校新校舍於本年秋初即將完成、從此本校之基礎日趨鞏固、所以謀吾國音樂教育之發展者亦自當積極進行、以期毋負國家設校之至意、查本校前以經費不充、招生時受限制、致每年畢業者不過數人、而依據鈞部普通教育司二十年編印之中等學校概況、則全國中學及師範學校有四千四百八十八所、假定每校有三班、每班依部定課程標準每週應有樂歌一小時、共計音樂鐘點有一萬三千四百六十四小時、今假定每教員每週担任十二小時、至少亦需一千一百廿二人以上、可見吾國需求音樂師資之切、爲適應環境之需要、本校自宜多招師範生、惟慣居上海之學生、習於安逸、多不欲遠赴內地、遠不若本省人之能安心授課、而教學之效率亦可隨之增加也、爲此擬請大部代飭全國各省區教育廳保送學生二人至三人、於二十四年度開學時投考本校師範科、其中至少有一人爲公費生、現在全國各省區除東三省現入外人掌握、一時無法通飭外、其他河北、山東、山西、河南、陝西、四川、甘肅、安徽、江蘇、江西、湖北、湖南、雲南、貴州、浙江、廣東、廣西、福建、新疆、甯夏、青海、西康、察哈爾、綏遠、熱河二十五省區、每省保送三人、則三年之內、預計吾國音樂教師即可照原數至少增加至五十八人、每年招生如能照此辦法、庶幾二十年後全國中學師範之音樂教員不至缺乏、而吾國樂教之發揚、亦可計日而待矣、附呈本校廿四年度招收新生辦法敬請轉發各省區教育當局、仰祈鑒核施行實爲公便」等情、據此、除保送公費生一名、應由各該廳儘可能範圍內斟酌辦理外、所請通飭保送學生一節、應予照准、除指令並分行外、合行檢發招生辦法一份、令仰遵照、此令、

龍眼洞附近 闢童軍永久營地
營地約三百畝

吾粵童子軍事業、近年來經教育廳積極提倡、現已日見蓬勃、近更計議爲全省童子軍購置永久露營地、因選擇地勢勘丈面積事、幾經奔走跋涉、認爲龍眼洞附近之地爲較宜、曾飭省童子軍委員會函請民政廳測量隊前往勘丈、並妥製詳圖、俾明地形、以定界線、聞是項測量工作、業已完竣、惟面積祇百餘畝、不敷應用、故黃廳長特於十四日下午偕同童軍委員會秘書等前往復勘、營地面積決定約三百畝、并囑測量隊重製地圖、至地價及建築工程、亦會與該秘書等籌商、現該會正在設計進行中、如能早日交易、則今年秋間全省童軍總檢閱、當可在該處舉行云、是日黃氏勘察營地時、適童子軍領袖訓練所在該處舉行露營、即由該所訓練主任引導參觀營地、計營幕十餘、營區分爲五六處、營地佈置均得法、雖日來狂風暴雨仍無妨礙云、

改良粵劇進行
省民教館設數機關輔導研究 設劇團演奏會以供市民娛樂

(續)

(五)演奏會爲避免會場擠擁及補助演奏用費起見、關於入場劵之分發、概採左列辦法、1.凡由國樂研究會或戲劇研究所主理之演奏會、除有特種情形外、概不收費、其入場劵先期分送各關係團體學校及在本館或別處分派、2.凡由外間主理之演奏會、先期售劵、酌收價劵、惟最高不得超過每劵小洋二角、其劵價之收入、即撥充各次表演佈置化裝搬運什用招待等項開支、(六)凡社團學校或個人到館表演之後、即由本館致送表演用費、其數量由本館定之、此外幷得由本館酌送紀念物品、(七)凡在本會演奏之戲劇、含有下列性質者禁演、1.有傷風化、2.荒謬無稽或導人迷信者、3.違反三民主義者、4.挑撥或煽惑階級鬥爭者、5.違反中國固有道德精神者、(八)凡在本會演奏之節目內容、在思想上或技術上確有獨到之處、有裨民衆教育者、由本館特予獎勵、(九)凡到本館担任演奏、其搬運佈置等事項、俱由演奏者自行理妥、(十)每次演奏之入場劵額爲一千三百張、如屬售劵者、由本館抽出一百張、分送有關係之機關團體、以一千二百張公開發售、(十一)本辦法如有未盡事宜、得由本館隨時修正之、

樂工班招生 (一)本班定名爲廣東省立民衆教育館國樂研究會樂工班、(二)本班由國樂研究會主辦、先就流行俗樂、加以整理改良、變更組織、製備新式樂譜、以供市民婚喪慶弔典禮或別種集會等項應用、本班即以訓練樂工班演奏新樂、改良社會習尙、適應民衆需求爲宗旨、(三)凡民衆年在十六歲以上、諳識管樂一種、或曾作管樂職業粗通文字、品行純正者、經報名試驗及格取錄、即得入班學習、(四)本班以管樂金革樂爲主科、以絃樂爲附科、所習科目如下、1.記譜法、2.演奏法、3.實習、(五)本班於夜間授課、逢星期三五兩晚七時至十時爲上課時間、非經核准給假、不得缺課、(六)本班教師由國樂研究會導師輪流担任之、以國樂研究會主任幷任本班班主任、(七)本班學習期間定爲六個月、學習期滿後、除技術未及格者、酌令補習外、其他各員俱須在本館樂隊服務一年、在服務期內、受本館指導、遇有典禮到館担任演奏工作、此外如有外間僱用樂隊按例徵收費用、每人每次以一元二角爲度、悉歸工作者所得、其詳細辦法、另行規定、凡服務期滿、成績審查及格者、由本館給予証書、其仍願在樂隊工作者聽、(八)本班不徵學費雜費、其實習及服務時所用樂器及服務期內所用服裝、亦酌由本館供給、(九)本班學生如有存心怠惰、或不堪造就者、得由班主任酌令退學、如有中途自行退學或期滿不遵章服務者應追繳學費、以每月十元計、(十)本班招生以六十人爲額、額滿截止、(十一)凡有志入本班學習者、應于廿四年六月卅日以前、到本館康樂部報名聽候考驗、七月十日開始上課、(十二)本簡章如有未盡事宜得由本館隨時修正之、

市民教第二區 職介會昨開會議
通過職介登記章程

廣州市民衆教育第二區職業介紹委員會、昨日下午二時在海幢寺市民教館內開成立會、及第一次會議、討論要案甚多、並通過職業介紹登記暫行章程、茲錄如下、（市民衆教育第二區委員會民衆職業介紹委員會登記暫行章程）第一條、本章程根據市區民衆教育委員會組織大綱第三條第九項之規定訂定之、第二條、本會附設於河南海幢公園市立民衆教育館內、第三條、凡本市區內一切民衆關於職業問題需要指導者、均可來會登記、第四條、凡來會登記須依照表式由本人親自逐一塡註清楚、如有不能塡寫者、得托會中職員代爲塡寫之、第五條、登記表須載明左列各項、(一)姓名性別年歲籍貫住址、(二)是否黨員、(三)曾入何項工會、(四)曾否讀書或受何等教育、(五)有無何種專門技能、(六)曾在何處服務及服務年限、(七)家庭狀況、(八)本人志願、(九)有無相當担保、第六條、本會接到登記表後、須調查所塡各項是否與事實相符、方准登記、如查有不合時、應即發還更正之、第七條、如經本會核准登記後、應即通知登記人來會予以指導、或以書面介紹、第八條、本會如准予以書面介紹者、登記人即須備具本人最近二寸半身像片四張、呈會備案、第九條、每日登記時間、由上午十一時至下午五時、星期日及例假日休息、第十條、本章程如有未盡事宜、得由委員會修改之、

經訓班畢業學員 試卷昨評閱完竣
明日在教局門前放榜

市教育局舉辦之市小教員經訓研究班、共有學員五百餘人、查班外學員、昨已口試完畢、其餘各學員所作畢業論文、亦經核閱完竣、準定明(十九)日在教育局頭門放榜、

修建市立各小學
全部修理費約八萬元

市教局前爲維護各市立小學校舍安全計、特派出技士會同工務局派出技士前往各校查勘建築物、如發現有危險部份即行修建、現開各小學經立約修建者、有第二小學、第五小學、十三小學、十六小學、第七小學、廿四小學、四六小學、四七小學、四九小學、五一小學、六十小學、七三小學、市立一職二職等、共十四校、其核准修建尙未立約者、有第三小學、第四小學、廿二小學、廿三小學、卅八小學、四五小學、五十三小學、六八小學、七四小學、九十小學、四四小學、第一農村等十二校、井聞此次全部份修理費約八萬餘元云、

汕尾籌設 漁民習粵方言校
定兩個月畢業

汕尾地方爲惠陽海豐陸豐等縣漁船集中之海港、在海中討生活者、數約二萬之衆、其中失學兒童當在二千人以上、惟該市上雖設有學校、收容漁民子弟、惟教授均係操海豐音、潮洲音、客音等言、對於粵語、尙有關如、於學生練習粵語、咸有向隅之嘆、現該市教育當局、有見及此、爲謀學生練習粵語起見、特擬乘暑假期間、另在該市上設立粵語學校一所、并學業期間定兩月、所有經常費用來源、經已訂定下列四項、(一)凡魚船開到海丰第五七八區魚欄賣魚或賻者、每兩加佣銀二厘、由魚商代收代繳、(二)凡價値不及五錢者免收、(三)凡魚船之有賣魚賻者、無論魚商之有扣除與否、均由魚商負責繳納、以杜取巧(四)如有瞞報者、處以應繳學費百倍之罰云云、現聞昨已委楊奕菴等三人爲籌備員、征收辦法、候海豐縣府核准後、即可定期七月一日開始上課、

教育簡訊

□市小教聯會、定本月二十日(星期四)正午、召開會員代表談話會、昨已分函市轄各小學校、請屆時派代表出席、

□嶺南大學、本屆畢業學生、業已考試完竣、定于今(十八)日上午十一時、在該校舉行第十七次畢業授予學位禮、是日該校備有小電輪在南堤嶺南碼頭、迎送來賓、

□中山大學校兼廣東通志館主任徐甘棠、於去月卅一日逝世、中山大學定本月二十三日(星期日)上午十時在文明路舊校大禮堂舉行追悼會、以誌哀思、

□高要學會爲聯絡同鄉感情起見、特於十六日開畢業同鄉大會、查與會者凡七八十人、情形頗爲熱鬧、

暑假來臨了!

暑假來臨了!
我快將旋里了，
我還鄉之前，
要買些什麼囘去給：
弟弟妹妹呢？
糖果嗎？
吃了容易壞牙齒，
阻滯消化。
生果嗎？
天氣炎熱，
容易腐壞。
還是到永漢北路，
廣州兒童書局去買些：
教育玩具，
兒童畫報，
小朋友讀物囘去給，
弟弟妹妹吧!?
這些，
都是激發兒童情感，
啓廸兒童理智的好東西呢！
我們如果希望弟弟妹妹們將來有創造的精神，
今天是不可不激發他們底情感，
啓廸她們底理智的呵！
六，十六，一九三五。

一九三五年最値得注意的一件事

請讀 時代巨著

一九三六年

▶本書如新廿四史詳剖國際現勢爲世界動亂之總清算！
本書指示中國青年認淸正確路途爲未來新社會奮鬥！

[illegible]

讀者注意

[illegible]

▶同業現款批購 另有優待辦法◀

章乃文著 定價一元二角

再版增訂 業已出版

學校參考及新書

國學概論 胡懷琛著 實價四角

本書爲近人國學專家胡懷琛先生所著。「國學」一門，最近極爲學者所注意，蓋吾人研究學術，欲改進現在，創造將來，不能不先認識過去。本書敍述簡明扼要，爲國學之「入門」書，亦爲國學之「常識」書。內容對於經，史，子，集，均分章敍述，幷有「何謂國學」，「研究國學之目的」，「研究國學之方法」，「如何整理國學」，「如何運用舊有的學術而創造新的學術」諸節，尤爲特色。凡中大學生及一般研究國學者，均不能不備本書，學校採作教本，尤爲相宜。

文學概論 胡行之著 實價四角

高中裏有一項科目叫做「文學概論」，這亦是一般青年所必修的科程。青年之愛好文學者首先應明瞭「文學究竟是什麼？」市上對于是項書籍雖有發現，但非流于冗長，即失之簡陋；本書特點（一）解釋明晰（二）項目淸楚（三）辭句流暢（四）分析簡明。本書因爲是最近出版的一本，所以關于最近文學的趨向和思潮的變遷，都詳細說着，爲他家之「文學概論」中所無者，無論初研究文學者，或從事于文學之理論者，都須必備是書。本書細目極詳，可片斷閱讀。

少年範模生活……三角
少年書信……三角
少年閱報指導……三角
少年義勇劇……三角
趣味的數學……三角
世界大科學家……三角
世界大政治家……三角
航空的常識……三角
中國革命故事……三角
社會的進化……三角

中學讀書指導……二角五分
中學作文指導……二角五分
少年文選……四角
文學常識……三角
新文學自修讀本上下……各五角
語體文選及其作法……六角
當代小說讀本上下……一元二角
當代中國作家論……一元
當代散文讀本……一元一角
中國文學史……七角
文學史方法論……五角五分
社會文藝概論……四角
應用文講話……七角
日記文作法講話……五角五分
實用作文法……七角
致文學青年……六角
現代學生白話書信集上下……各四角五分
中外文學家辭典……一元
國際常識辭典……七角
中外文學名著辭典……一元三角
現代文藝書信……七角
社會科學十二講……一元六角
社會科學的基礎知識……四角五分
國際政治常識……四角五分
經濟學入門……一元二角
新經濟學ABC……五角
詩詞精選……五角
衣萍文存二集……七角
賚平自選集……一元

上海四馬路中市二八九號 樂華圖書公司出版

特約總經售 永漢北路共和書局

特約總經售 永漢北路共和書局

兒童書局

是小朋友的書局；同時也是大朋友的書局。

所以兒童書局的店員，若招待不好，小朋友和大朋友，該盡量的批評。

兒童書局出版的書籍，倘若不合讀者的心理，或內容不妥，小朋友和大朋友，更須盡量的批評。

彼此能確確實實的合作，兒童書局才能真正爲小朋友謀幸福。

廣州兒童書局敬啓
地址：永漢北路五十號

南京軍用圖書社廣州分社開幕啟事

敬啓者本分社成立迄今於兹五載向以改良軍用圖書促進軍事知識爲職志發行以來極蒙國內各軍事長官深加贊許現値研究材料需要自更迫切兹爲便利顧客起見除由本總社運到大批最新參考圖籍以資貢獻外特將本分社遷移永漢北路二六一號擴充營業并定於六月十五日正式開幕舉行廉價藉表歡迎

代理處 廣益書局 共和書局 北新書局 環球書局

南京軍用圖書社廣州分社謹啓 社址永漢北路財廳前二六一號電話一七三五八

數種重要殺蟲藥劑及其用法（一）

苦雨

農家作物最大的敵人，除水旱災而外，便是昆虫的侵害。如果不想方法防除它，任其自然繁殖起來，那麼，我們辛辛苦苦種出的莊稼，一旦遭遇虫害，損失無數，豈不可惜？因此我們不得不想出方法來預防或驅除。近世科學發達，防治害虫的方法很多，不過施用藥劑殺虫，却佔一重要地位，但殺虫的藥劑也很多，使用的方法也各有不同，現在僅將最實用而又最重要的數種，作一簡要的介紹，也許是一般農民和園藝家很樂意知道的吧？

（一）石油乳劑

石油（即洋油）與石鹼（即肥皂）水相混合，構成乳狀的合劑；此劑製法不難，材料易得，價格低廉，適用的害虫種類甚多，爲最實用的驅除劑。

一，調合量：石油一升，肥皂一兩二錢至一兩五錢，水五合。

二，調製法：先將肥皂切成極細的薄片，放在水中煑沸溶解；另外用別的器具裝石油煑沸，等到肥皂完全溶化了，石油胃熱氣到攝氏七十度左右的時候，便把兩種液體同時注入另一空罐中，立刻用玻璃棒或筷子攪動，並用手唧筒打氣，使其迅速地冷却，變成牛乳狀，稍帶粘氣始止。這樣配合的出品稱爲「原液」或「母液」。

三，調製時應注意的事項：1，肥皂要削成薄片，越薄越好，因大塊的肥皂溶解困難，薄而小的溶解很快。2，石油溫到攝氏七十度即應停止，如果超過七十度，石油便容易着火，應特別小心，點大風的日子，更要留意。3，兩液混合時要在熱度未退時攪拌，熱度一退，混合就很困難。

四，適用害虫及稀釋倍數：1，螟虫類二十倍至二十五倍（二十倍即原液一加上水十九，二十五倍即母液一加上水二十四）2，介殼虫類三倍至十五倍。3，蚜虫類二十倍至二十五倍。4，綿虫十五倍至二十倍。5，木虱，軍配虫，二十五倍。6，青虫，蕪菁的幼虫二十倍至二十五倍。7，食葉甲虫類的幼虫十五倍至二十倍。

五，使用法：預先檢查乳劑的良否，量好了所需要的分量，先用兩三倍的溫湯稀釋原液，即用唧筒攪拌；次加上清淨的冷水至相當的倍數，再用唧筒攪拌，取少許稀釋液放在試驗管或玻璃杯裡而視察，如水面不浮油點，即已完成，可用噴霧器撒布於被虫害的植物上。

六，使用上應注意之點：1稀釋乳劑，最初二三倍要用溫湯，其他加水毫無妨害；在春季調製乳劑時，必須經過此手續：但在夏季溫度高成爲液狀時，不加溫湯，馬上用冷水也可以。不過稀釋之後，要立刻用唧筒攪拌，使乳劑化成均勻的液體。2，乳劑及其稀釋液，不可使塵埃混入，混入時須用粗布濾過一遍。3，乳劑要用新鮮的調製後，擱置長久了，便變成黃色，或油已分離，使用不但不能驅除害虫，有時反害及農作物；再者稀釋的液體，要立時使用。4無論何時，都不能使用液面浮有油滴的乳劑。5乳劑以晴天無風時撒布爲佳。6各種農作物，在開花時期，非不得已時，應避免乳劑的撒用。

（二）加用除虫菊的石油乳劑

石油乳劑加用除虫菊的藥劑，其效力更大，不能使用濃厚的乳劑時，可以使用此劑。

一，調合量：石油一升，肥皂一兩二錢至一兩五錢，除虫菊粉二兩，水五合。

二，調製法：石油一升加上除虫菊的粉末二兩，振盪之後，封閉兩晝夜，（四十八小時）以上，每天振盪數回，等到除虫菊的有效成分浸出石油之後，用粗布濾過，去掉除虫菊的滓渣，把這濾過了的液體，依照調製普通石油乳劑的方法同樣製造，其使用法及使用上應注意之點，與石油乳劑相同。

三，適用害虫及稀釋倍數：1，蚜虫五十倍乃至七十倍。二，椿象類二十倍至四十倍。三，食葉甲虫類（成虫及幼虫）二十倍至四十倍。四，綿虫類四十倍至五十倍五，介殼虫類多季七倍夏季九倍至十五倍。六，青虫類三十倍至五十倍。（未完）

衛生顧問

疑瘋

陳超

我因爲一時錯誤，在去年七八月之間曾宿娼一次，經過二三月之久，並沒有發生任何東西；有一天晚上和幾個同事打麻雀，因爲輸了幾塊錢，面上就有點紅起來，其中有一個說我面現紅雲，在他是無非戲言，我却有一點疑心和恐佈！自從這天起，身上就有點發癢，同時每天早上洗面眉毛有幾根脫落，自從發生這樣的現象以後，我是十二分的悔恨和消極，有時想起了家裏的老母，非常悲痛？，經過醫生的檢驗；據說：是並無瘋疾悍菌，不過血脈中有點毒，打過五次的清血針，一度止癢，同時也有一星期的平靜。可是到了現在，又發生痕癢一個月多了，一有時遍身虫行蟻走，有時血液中發生震動，同時癢的地方又生出了紅點，就變成了一個餅樣，不久也就復原變成紅點。上面這種情形，我去問過診驗我的病的醫生，據說是沒有重大關係的。聽說這位醫生對于診驗瘋疾是很有把握的，但我還是在憂慮恐慌，所以我特地寫信來請問。

（1）初期瘋疾身體上發生怎樣象徵？有無醫治方法？

（2）身上發癢，于瘋疾有關否，另外皮膚病有發生這樣現象否？

（3）血液震動是否神經衰弱關係？

（4）瘋疾潛伏期，對于康健身體有久持可能否？

（5）苟非瘋疾，身體上發癢，用什麼皮膚藥可以醫治？

（6）在現時氣候，倘有瘋疾，有爆發可能？

（7）外省怎無此種疾病，是否地氣關係？有瘋疾人到外省去，可以醫治否？

（答） 許修五

在瘋症狀還未顯現之前檢驗，是很困難的。那位醫生說你有些血毒，已是不大忠實，究竟是什麼毒，他曾否對你說明嗎？照鄙見而論，或許是一種皮膚病吧，因爲瘋病祇覺麻痺的多，很少覺有痕癢的。茲順答如下：

（1）初期瘋瘋，多數皮膚覺有麻木（痺）的狀態，或顯現癬狀的外形。這處麻木甚顯著，有治愈可能。

（2）皮膚的乾疹症，多是搔痒，如你所說的，很多很多。

（3）血液沒有震動的可能，大概你所說的，還是腦部震動吧。因你疑心太過，所以生出這種現象來。

（4）瘋桿菌如果發生於健康體，的確較羸弱體久持得多。

（5）請你求一位忠實的醫師。診察診察。

（76）瘋疾是熱帶病之一種，北方很少。但不能說完全沒有，居於寒冷地方，外觀上確較好些，僅不因之而全愈。

暹羅 羅家濟戒鴉片烟良藥

總發行處廣州西堤二馬路廿八號電話一五九四八

醫生徐熾生醫

小腸疝氣 白濁

女子小腹腫痛帶下瘕聚

萬福路二百廿五號電話一四五四四 星期六晚車往港威靈頓街五十七號二樓星期一早車返省

豐寧路西瓜園 何可醫師

法國新法 診驗痲瘋 皮膚花柳白濁專科

設備診驗微菌室隨到隨驗有毒無毒一驗清楚 法國戈那勝針射新藥主治各種白濁白帶醫費通融

德國（柏林大學醫學博士）

婦女特效 調經水 主治月經阻碍每樽二元六 藥照五五零號

德國柏林大學附設第一醫院 花柳白濁皮膚專門醫師

前任本市國立中山大學花柳皮膚主任教授

馮聲普（十三甫馬路弍十七號）（自動電話壹六九壹三）

門診一圓 ▲留醫三圓 ▲各種注射由三圓至八圓 一切物理化學血清檢驗治療均備

法國醫學 花柳專科 ◎◎太平南路新亞酒店隔隣

專門診驗治療 何棣華大醫師 花柳白濁皮膚

設備梅毒華士文反應顯微鏡檢驗男女一切花柳白濁硬疳軟疳疔瘡骨痛橫痃芒菓血淋腎囊腫痛皮膚血毒癬疹等症之發生或單發併發新起舊患廢症證象複雜宜即檢驗清楚合併醫療方克速愈根治 診驗免費．各種針射由二元至五元（衛生局核驗証四十三號）電話一五九六〇

何利田大醫師 專醫花柳 ☼花柳皮膚專科☼

定購白濁白帶針藥 徹底根治白濁白帶 君如患白濁到處 醫不斷根者快來

愈後用顯微鏡檢驗證明 婦人如患白帶而不孕者更須速來 （地址）惠愛東路弍壹陸號三樓華陀醫社

仙草園 三大特色

頑皮藥精 主治 癬癩瘡癧 鹹粒油蝨 凍瘡暗瘡 足趾痕爛

（一）藥力滲透皮裡將病菌撲滅淨盡永無復發之虞其藥力之迅速雖搽後或被揩去仍不失其效力

（二）搽於患處絕無痛苦而痕癢自止

（三）愈後不留癬痕黑影蓋本品具有溶解色素脫除污脂的能力也

每瓶弍角 各處有售 函〇一仙 總經理廣州揚巷永艷色內大興行

外科專家郭友誠 出國考察回粵啓事

去歲鄙人赴國外考察將醫務交郭李醫師代理現已回粵親行診療：

臭狐斷根手術 用手術將腋下臭腺剔除令永不復發 一星期乃告全愈絕無氣味發出 施術時毫無痛苦 施術後即可步行回家無碍工作

補疤痕、瘰癧、痔、瘍、瘤、瘡、瘺、癬、痘、痣、疝、蠱脹、癬、癩、痲、痘、一般整形美形外科手術、皮膚雜症。 醫所一德路石室前 電話一五八三九

醫學士 許修五大醫師

▲包皮過長 ▲優待學生 ▲皮膚花柳 ▲婦科兒科

診期上午九點至下午五點 醫務所廣州市太平南卅三號 電話壹叁壹〇肆號

余自强醫師 城隍廟右隣

匡復健美 剪包皮專家

▲手術無痛苦 ▲成績請參觀 ▲費用收十元

法國里昂大學外科專門 巴黎大學花柳白濁皮膚專科 太平南路卅號 電話一五一二三

醫師李同仁 女醫李達權

心存濟世不論醫費保証斷根超於一切

針射紫光赤光 透熱電療濁帶

用真空器治療發育不全 全日候教星期照常

老牌 唐拾義 久咳丸 革咳防癆

久咳易成癆 多咳則傷肺日久易成癆因癆而致命者不可勝數惟查治癆必愈之藥迄今外國醫藥先進向無發明現祗有老醫師（唐拾義久咳丸）經驗四十餘年服後有革咳除痰之力間接有防癆保肺之功正本清源舍此莫屬防微杜漸特此忠告有咳諸君速服速服 下九路唐拾義發行

崇治小兒各症 能使小兒肥碩

宏興鷓鴣菜

行址：廣州市一德路 每包壹毫

肺病早期診斷治療專家

唐太平醫師 肺病診療所 結核研究所 啓事

本醫師向承父業專醫肺病已十八載爲求集思廣益採長棄短起見特往環球考察經歷歐美諸國（德英法美奧日瑞士等）專門研究肺病診療方法及考察各國肺病院之成績曾在德國柏林醫科大學肺科教授埃士拿[illegible]專研醫地又在英國布郎頓胸肺病院BROMPTON實習治肺手術均領證書歸國後增設結核研究所以應檢查細菌及動物試驗并備新式診療儀器照常應診此啓（診療所）下九路（研究所）光雅里 時間）診症上午九時至一時X光照肺下午二時以後

戒烟不求人

服快活靈 自己戒烟 如不應驗 原銀奉回

吸食鴉片、耗財喪神、志氣消磨、難圖上進、值此市道日非、生活日高、鴉片更應決心戒除、快活靈、乃戒烟特效良藥、藥性和中、經政府化驗無毒、完全國產配製、能使深而且久之鴉片精毒隨大便排出、試服三天、不思吸烟、連服七天、見烟怕吸、連服半月、癮斷丟槍、戒烟時、照常辦公、毫無痛苦、斷癮後、身體逐漸強健、飲食增加、永無反癮重吸之弊、每盒一元四毫可服數天、試服六毫、

廣州市靖海路利生藥房經理

血蛇惡癬救星

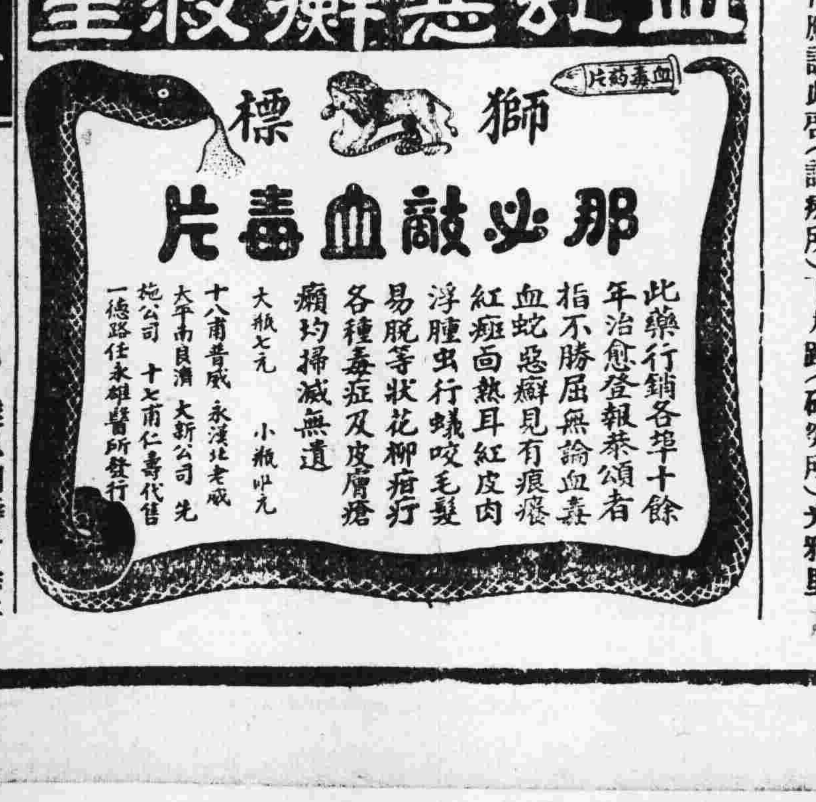

鳴謝郭冕墀醫生 戒煙成功

佚患烟癖卅餘年每戒咳嗽遺洩困倦不寐惡寒嘔瀉骨痛發熱不思飲食千般百計仍無效果聞友說郭冕墀醫師戒烟老手全無痛苦癮斷根除因託友介紹就戒果然成效獨優在戒烟時期操作辦事精神加倍胃口爽快面色紅潤體魄肥壯皆因郭醫師調養得宜所致快慰之餘謹登報端以鳴謝使同道中人知所問津焉 清遠城弟李卓英鳴謝

郭冕墀醫所在廣州一德路中三百五十四號樓上內分留醫免留醫兩種戒烟說明書函索即寄

歷任國立大學教授 德國醫學博士 黃慰民

無痛安全精擅手術割症

本醫師爲服務社會體察不景起見下列手術格外特別廉價

肉砂眼、內障眼、倒眼、倒毛、人造瞳孔等一切眼科手術．

瘤、瘡、瘺、癰、痔、疤痕、瘰癧、臭狐、崩口、及包皮過長等外科手術．

其他鼻瘤、喉核腫、及婦科、兒科各種手術．

消毒萬全痊愈迅速担保滿意

一德西路禁烟局隔隣（醫務所）四六四號 電話一四六四七

耳喉鼻專科醫師回國

麥嘯臯醫師去歲出國考察將醫務暫托劉醫師代理現已回粵仍在十八甫西路舊址照常應診（電話一四二五四）

百昌堂 珠珀猴棗散

崇治兒科風痰 急驚等症實效 昭著不可不用 大瓶壹元 小瓶五角 影射太多 請認字號

總批發廣州一德路西 自動電話一五六七三 香港南北行街 各埠均有代理

（香廣川爐箭辦選）

「我的天，二十年前他正是這個樣子呢！」

年老的基維對於他自己二十年前是個什麼樣子，一點也不感到興趣，依然靜靜他坐在他的靠手椅上，抽着烟斗。在園圃裡觀看的人是越來越多了。

在許多的觀衆中，具翼西的妻子也來了。她是一個悲傷瘦弱的小婦人。她爲什麼會如此，我却不曉得，不過她却穿着他假日時才穿的黑色衣裳。有些別的婦人，也來看看究竟是什麼事情了，然而她們却都像過路一般的只望了一望，便重新回去做她們的工作了。只有貝翼西的妻子還獨自沒有走開，很留心的望着正在進展着的圖畫。

「這樣畫一張，你要付他多少錢？」他細聲地問，「那圖畫要値多少錢？」

「好嫂子，你不是還沒有畫過你的相嗎？是不是還沒有畫過？」

「我的天，我還沒有呢，我只不過是問問而已！」

「不用付錢的，」基維太太答。「我們什麼也不用付給他，他畫我的丈夫，只不過想自己尋開心而已。那圖畫已經美麗起來了，是不是？」

「隨處你都可以動，」基維老伯，不過你的耳朵却不要動啊！」那鞋匠喊道，他的肘倚靠着籬笆。「他正在繪着你的耳朵呢！」

老人的耳朵便很穩定的，一點也不敢動。

每一分鐘，這奇蹟都在增高。只不過是十五分鐘的時間，這園圃裡便完全充滿了笑聲和驚奇。

「確是像他，確是像他！」每一個人都這樣喊道。

「現在世界上有兩個你了，基維老伯！」那個鞋匠說。

「畫完以後，你要給他們掛起來了。」一個鄉村警察說。

工作完了時，那老人也就很高興了。他從椅裡站了起來，很快的趨前去看他的畫相。他搖了搖他的頭。

「我像牠嗎？」他歡悅地說。「是的，牠很像我。」

「喂！還未曾十分畫完全啦！」畫家答。「我明天回來，那時候你已經乾了，我要加些地瀝青上去。」

「你…加上什麼去呀？」

「…什麼上去嗎？加柏油上去！我要在各處都加些柏油上去。」

「我？」

「不是你，當然不是你，是你的畫相。着上柏油以後，你的眼睛就會覺得更加奧妙了，基維老伯！」

出了街道時，貝翼西的妻子跟在後面。

「我懇求你，畫家先生！」當我們走到橋頭時，她終于開口了。

我們隨即停着足站着，她煩惱地緊握着她的雙手。

「我很卑賤的懇求你先生和親愛的畫家，」她說。「如果能夠——我的小女兒——我的小海蘭妮……」

「我不曉得我有沒有時間」，畫家答。「那一個是你的小女兒呢？」

「她死去了，我那可憐的乖乖，她已經死去了！」婦人說，眼睛裡噙着眼淚。

那是她惟一的女兒呢，」我告訴畫家，因爲那婦人已不能成聲，「是一個有一對藍色眼睛的，美麗的小妹妹。」

「是的，是的！」婦人悲哽地說。

「這是很困難的，」畫家答，聳聳他的肩膀。「你有她任何一種像片嗎？」

「唉，沒有的，先生！就是這個緣故，我才想替她畫張相。」

當我們一齊繼續向我的住屋走去時，我對畫家說，那個女孩子，不獨她的母親非常疼愛她，而且是全村中有一對藍色眼睛的，最美麗的女孩子，她是患喉頭炎死去的。

于是我們繼續談了些別的事情。我們談到打獵上去。今年的野鴨很多。我說今天晚上要帶他出去，坐着小艇去獵鴨。

然而畫家却不要出去獵鴨。他站着，在黃昏的斜照中凝視着蘆葦。落日的光輝，散在蘆葦的床上。經過很久的沉默以後，他說：

「那個女孩子是不是很像她的母親的？」

「要是長大起來的話，那一定十足的像她。」

「這樣我就可以試一試了，」他說。「我可以把那婦人畫成依然七歲的樣子。」

「這是可能的嗎？」我問。

「爲什麼不可能，當然可能的。頭髮畫得美麗一點，眼睛畫得大一點，藍一點。我要把眼眉畫得薄些，高些。我要把臉孔畫得圓些——那女孩子是不是很瘦的？」

「我的天，她正是一個嬌細的小鳥啊！」

「那就不成問題了。她的形狀畫得豐滿些，下頷不要太明顯，顏色白而透明，并且頸項細小一點就可以了。」

第二天他便開始畫那個死去的女孩子的相貌了。

母親很端正的坐着，充滿了熱誠，她甚至不知道爲了什麼。她只曉得一件事情——如果她端正的坐着，她就會有她女兒的相片了。

那是很自然的，她就很端正的坐着。

當相片畫成以後，畫家臨時做了一個相架，把牠配上去，周圍綴了一些青色的布帷。我們告訴了那婦人，叫她來觀看。

婦人望着那相片，突然間，她的眼淚簌簌地流起來了。

「你認得她嗎？」我很感動的問。

「我怎會不認識她呢，校長先生？」她說。「但是這可憐的乖乖，自從她踏進天堂以後，巳經變得多了。」

一九三五，六，三日

故居

如霖

每次和齊談起故居，兩人都懷了幾分悒鬱似的。

今天下了午課後，我又從學校的後門漫步到了故居的門前，坐在石栗樹陰下的堤岸上，聽着江水和巖岸的低語和依活的漿櫓搖擺聲，看着天邊閒遊着的白雲和江心往來着的帆影。一年以前的生活，像江水似的緩緩地在我的腦中蕩漾着。

一年以前，一個節候清殺的秋深時候，這一帶濱江的馬路，寂寞冷落得有點令人難信，江水也並不像現在飽滿可愛，盤天露出那很難看的污泥，和一堆堆的垃圾。有錢的人都離開這些夏天的別墅，而遷回繁鬧的市中去住，不願意冷守這秋深的江濱，過那些冷落寂靜的生活。

只要住客溫文一點，房租多少是不計的。我們在這樣的條件之下，來做這座濱江洋樓的主人之一，地下住的，是一家新從南洋歸來的商人夫婦和兩個孩子。

我們最愛這江濱之夜和黃昏。黃昏的時候，我們愛散步于江濱的堤岸，看看天末的紅霞，和悠悠的江水。深秋的風在石栗林間徘徊，陪伴着我們的絮語。我們在那裏談着一些可回味的往事，一些將來的希望，或書本中的小說故事，和日常瑣屑的生活斷片。

這樣，直到遠岸停泊着的小舟中的火油燈閃爍着半明半滅的燈光時，我們才轉回江樓的寓所來。到了院子裏，樓下住的商人夫婦，往往邀我們坐在枯萎了的瓜棚下的椅裏閑談。他們常告訴我們許多海南異樣的風光，而我們也常告訴他們從報紙上看來的新聞或時事。齊往往拉了他們的兩個孩子打趣，情形是很親暱快樂的，主婦見齊這樣便時常微笑着對我們說：

「×先生，你這樣喜歡孩子，好吩咐你夫人快些生兩三個出來罷」！

主婦的話，弄到大家都好笑起來，孩子們不知道什麼，見大人笑，他們也跟着笑。

江樓之夜給我們種種不同的情緒。夜深了，秋風刮過院子裏的竹林，發出一陣陣蕭蕭的聲音，彷彿外面洒着漫天的秋之夜雨。江南的村落，不時傳來一兩聲犬吠，冷寂的恐怖悄悄地爬上我們的心頭，我們會意的大家看了一眼，便停止各人的工作到牀上去睡眠了。在溫柔輕暖的被窩裏，靜靜的傾聽着樓外的風聲犬吠，格外覺得有趣。

然而，時光正像江水緩緩地悄悄地流過去了。在一個花落春殘的時節，我們終於跟着春天一齊離開江樓的故居，而遷到市內一間不知年代的古屋來，我們的生活再不像在江樓那般有趣了！

今天，我又是重臨故居的門前，從前在樓下居住的商人夫婦和他們的兩個孩子，現在已不知去向了。那時枯萎了的瓜棚，現在却滿纏着蒼翠繁密的瓜蔓，下面濃陰得眞可愛，兩三個孩子正在那裏玩着。

堤岸上，時時來往着行人：遊客，小販，汽車，喧嘩得和從前的冷落寂靜大大不同。江上泛着許多遊艇，江畔的游泳場擠滿了男的女的青年人，在嬉笑着，活像畫圖中一對一對的「戲水鴛鴦」。

夏的江風，已不像深秋隆冬時那般蕭條肅殺，但是，當它吹到臉上時，却令人感到異樣的憂鬱苦悶。

總之，現在的故居遠不如從前的故居了！我帶了幾分悒鬱離開故居的門前。

二十四年，夏六月。北衙下。

愛國男兒(The Patriot)(七)

德國Alfred Neumann作 婁梅影譯

沙皇：（密接地注視着他。）喔，我並沒有瘋狂！柏麟，我還有我的小聰明呢！（銳利地。）我的父親被人廢位被人兇殺的時候，你在彼得堡嗎？

柏麟：聖上——

沙皇：說實話！

柏麟：（冷靜地。）我在彼得堡，聖上。

沙皇：那件事，那件災禍——你有關係嗎？

柏麟：（微笑着。）那時候我是一個年輕的衛士。我怎麼能夠和國家大事有關係呢？

沙皇：柏麟，你知道自己的心意：你的力量便在那裏，我相信你是萬事都做得到的——萬事！你聽見了沒有？

柏麟：（不悅的語調。）聖上，你這樣恭維我我並不多謝。

沙皇：柏麟，你又勇敢呢！你敢告訴我我父親的悲劇又要在彼得堡重演一次嗎——本年本月？你敢告訴我密謀已經有了組織了嗎？還是我弄錯了呢，柏麟？

柏麟：（頗能自持地。）聖上，你並沒有弄錯。是有一個密謀，我也參加的。牠的目的是（他三思地止着自已。）

（沙皇，向後一跳，從衣袋裏拿出手鎗來。）

沙皇：你眞够勇敢——大膽到那樣！我也高高貴貴地報答你！

（他對柏麟描準，柏麟不抵抗地閉上兩眼，張開兩臂。沙皇任手槍墜下來。）

柏麟，再許你說——一句話！如果你認爲世界上有什麼是神聖的，就現在說出來！

柏麟：（責備地，勝利地。）牠的目的是保存陛下的生命！

（沙皇嗤嗤笑了，他的臉色稍懈。）

沙皇：眞是……幾乎……我親手又差毫髮之間……如果那是眞的……可是爲什麼不眞呢，爲什麼不眞呢？柏麟，我有沒有過對不起你？

（柏麟退後一步，好像這問題是個打擊似的。）

柏麟：聖上？

沙皇：（坐在椅子上，伏着身。）彼得，小兄弟，我有沒有過對不起你？

柏麟：（好像呻吟似地。）呵，天上的神明……

沙皇：小兄弟，告訴我，我是不是一定要——一定要自殺呢？

（聽到這句話，柏麟慢慢地沉到一張椅子上，嗚咽起來。沙皇好像迷醉初醒，跳了起來。）

柏麟啼哭了——柏麟！如果我告訴別人，全俄羅斯誰肯相信呢？（他四面大搖大擺走着，對自己冷笑着。）可是到底是爲什麼呢？良心有愧嗎，呵？

減輕讀者負擔 推進文化事業

全國雜誌 另售八五折 預定九折

現代書局 華通書局 法學書局 四社出版部

經售 軍用圖書社各書全部八折

聯合大傾銷 各書皆特價

全部外版書籍同時廉價發售

總經售處 廣州北新書局 財政廳前二一〇號

厲厂樵主編

談書周報 第九期已出版

神秘小說家克麗絲蒂……李文英
辛克萊·路易斯……廖英鳴
賽珍珠女士離婚……念嵘
談好書……二伏譯
中國女作家沉櫻女士……恒英
作家近訊……陳辟仁
一個英詩的書目……盧禁坡

每星期日出版 從來絕不脫期 每份零售三仙 全年五十二期 預定大洋五角 每期郵費在內

廣州北新書局 發行

斷句 精校 六十種曲

明代傳奇之總結集 汲古閣後之最善本

汲古閣所刊六十種曲，係明代傳奇之總結集，其中所收，均爲重要作品，言劇曲者，至今宗之。惜歷年久遠，板已漫漶。其後修繕覆印，往往葉次倒誤，不可卒讀。而初印原書，絕難搜求。本店覓得善本多種，精校斷句，用四五號字排成，非常清朗。原本面目，爲之一新。實爲研究劇曲及愛好文學者必備之書。

總目

(子集)	雙珠記	尋親記	東郭記	金雀記	焚香記
(丑集)	荊釵記	霞箋記	精忠記	浣紗記	琵琶記
(寅集)	南西廂	幽閨記	明珠記	玉簪記	紅拂記
(卯集)	還魂記	紫釵記	邯鄲夢	南柯夢	北西廂
(辰集)	春蕪記	琴心記	玉鏡記	懷香記	綵毫記
(巳集)	運甓記	鸞鎞記	玉合記	金蓮記	四喜記
(午集)	三元記	投梭記	鳴鳳記	飛丸記	紅梨記
(未集)	八義記	西樓記	牡丹亭	繡襦記	青衫記
(申集)	錦箋記	蕉帕記	紫簫記	水滸記	玉玦記
(酉集)	灌園記	種玉記	雙烈記	獅吼記	義俠記
(戌集)	千金記	殺狗記	玉環記	龍膏記	贈書記
(亥集)	曇花記	白兔記	香囊記	四賢記	節俠記

樣本備索

預約簡章

全書形式 用上等連史紙印成，高市尺六寸，闊四寸，線裝六十冊，分儲六布函。
預約日期 自即日起至本年七月底截止。
出書日期 本年八月底、十月底、十二月底各出書兩函。
定價 全部三十六元。
預約價 十八元。
郵包費 國內普通省區及日本朝鮮一元五角，其他各地照郵章遞加。
向上海總店自取的免收，分支店經售處得酌收。

預約款請交當地交通銀行或中國銀行代匯，既便利又穩妥

開明書店 上海 南京 北平 廣州 漢口 長沙

0348

楊月川醫師著

藥物學大全

西醫：備此一書 可作參考範本
醫校學生：備此一書 如請精密教師
藥房店員：備此一書 隨手配方無誤
家庭：備此一書 懂得藥性用度

吾國數十年來，新醫萌興，俱認有回春之效，非常信仰，唯所用藥品，多來自西方，利源外溢，又不知其性質功用，病家不免懷疑趦趄，本書之作，一方在闡明新藥之性質功用，以爲不識新藥者灌輸相當之智識，一方更將新藥之原料及成分等，舉以示人，使在醫學家醫物學家，易於仿製，而於病家亦可由是而知所用藥物之有無舛誤，以及分量之是否得當，免爲少數不學無術之江湖醫生，及滑藥房所欺耳。

全書精裝一冊 定價一元四角 六折

大批抵粵 歡迎採購

廣州廣益書局發行

吾人有幸易君在殘疾之人出生天

鄙人黎渭樵別字湛泉，三十八歲，番邑市橋人，經商南海九江墟錢行街，因沾染頑皮惡癬，面如蜘蛛網絲，奇痕異癢，四肢痲痺，身似蟻咬，時作內跳，受苦之處失去知覺，偶然觸物痛苦難堪，精神疲倦，容貌失常，幸得表兄黃仲衡稱述易沃林恒和丸治症神效，確鑿有據，特聯之餘，到寄購丸，吞服果然功奇效速，今獲全愈，病根盡滅，感激靡既矣，特綴數言登報章以鳴謝悃。先生祖館在鶴山玉橋鄉，舖在廣州市上九甫，一支店閩省廈門，一支店香港大道西一三六號。

黎渭樵送刊

第三二六期

本刊徵稿簡約

本刊徵稿範圍，以文藝爲主。凡小說，戲劇，詩歌，童話，神話，民間故事及歌謠，隨筆，讀書雜記，文藝理論，文藝作品或電影的批評或介紹，無論譯著，均所歡迎。

文體以白話爲主。

來稿發表後，酌致薄酬，每千字自一元至二元。

攝影，漫畫，木刻畫，亦所歡迎。發表後，每幅概酬發表費一元。

來稿發表後，其著作權仍爲作者保留。

稿末望寫明投稿者姓名，住址，以便通訊。並加蓋私章，以備發奉稿費時核對：缺者認爲却酬。

來稿發表與否，概不退還，望勿附寄郵票！

編者對於來稿有增删權，其不願增删者，望于投稿時聲明。

畫家在村裡

匈牙利 G. Gardony 作　彭成慧 譯

走出了門口，我看見所有的小孩子都向村外跑去。我拉着了年幼的朋納，問他是什麼一回事。

「村外有個斯文人在那裡畫一幅圖畫呢」。他臉孔很紅的喘着氣說。

是一個斯文人畫圖畫嗎，那準是一個畫家了。我隨即也跟着他們向村外走去，很快的我便看見那個作畫的人了。

他正在楊柳叢中塗繪着一隻鵝兒的顏色。面前擺着一個三脚畫架。在他的後面，康曹揮動着鞭子，驅逐着那些小孩子，不准他們走前去。那些小孩子沒有法子，只得爬到樹上去，在那優越的樹頂上，遙望着這個奇蹟的進行。有誰從來曾想像到像那樣的揮着鞭子，你能够製作一張圖畫呢？可是在一個星期之內，這鄉村裡所有小鬼頭都要被畫進去的。

這畫家是一個長頭髮，顏色鮮艷的青年人，就是在夏天時，跟任何一個人隨便可以在這鄉村的傍邊碰見的一樣。他的頭上戴着一頂寬邊的軟帽，身上穿着一件絲絨的，意大利的背心。

他大概是個匈牙利人。當他們告訴他有位校長來到時，他隨即放下了他的畫筆，站了起來。

「我的名字叫做陳里士，」他說，「我剛從慕尼克回來，在故鄉裡消度我的夏天，並作些圖畫底稿。」

「你怎會到我們這小村裡來的？」

「我自己也眞不曉得。我老是像給風指導着的東去西去。我現在只畫了一點點，下星期我便要回去了。」

「但是你不繼續你的工作嗎？我們現在不妨談一些兒。」

他畫着田野的一角，畫着橋，赤楊樹，以及生長在河邊的楊柳。他提起他的畫筆，重新畫着，不時從他的畫稿裡抬起他的眼睛。

「這是很容易看到的，我想畫的人，總沒有幾個到這裡來。這鄉村是充滿了可繪畫的面相，他們每一個都比這裡的來得美麗，可是每次當我要求他們中的一個當作「模特兒」來工作時，他們都嚇得哭起來了。」

「只有老天才曉得他們明白「模特兒」這個字是什麼意義。」我答，「你應該用他們自己的言語對他們說呀，畫家先生！」

「我就是用他們自己的言語說的。他們中有一個銅色臉孔的小鬼頭，當我給他五分錢時，他已不會害怕而肯給我畫的，可是又隨即給其餘的小鬼頭拉走了。「不要給他汚壞了你的臉孔吧，你這傻子！」他們都對他這麼說。你一句我一句的，他也就信他們的話了。這麼一來，我便只好反反覆覆的畫着這些令人煩倦的楊柳了。」

「這很容易的，我可以幫你的忙，只要你把你想畫那個人的名字告訴我，一下子工夫我就可以替你解除困難了。」

「那好極了。」他揮動着他的畫筆說。「我曾經見過一個老傢伙，我願出我所有的一切來畫他哩！我不很曉得他的名字，彷彿有點像是基維西，或者基皮西吧，我不能記得準確。他是一個老人，有點偏僂，他的臉孔很紅，頭髮已全斑白了。以他白色的頭髮和紅色的雙頰，正是他完善的顏色，華麗的顏色，是朱沙色，洋紅色，櫻紅色，又是蕉黃色，是顏色表樣的綜合。」

「那一定是基維了。」

「對啦，基維！就是這個名字。他住在近教堂那邊的。我要在他鼻孔周圍的洋紅色裡着些藍色上去。」

「好的，那末你畫完你這張畫吧，那老人是可以整着姿容給你畫的。」

「畫完我這張畫？你眞見鬼！要是你能够使那老人好好的給我畫，那我以後一生才感謝你不盡呢！」

他包好了他的畫具，我們便一齊去找基維了。那老人此時正坐在他家門口的園圃裡的一株樹幹上，抽着他的煙斗。當我們走進那小門口時，他準備站起來招呼我們。可是我却示意他，叫他不必起來，如果他起來，我們倒要溜走的，這示意使他很高興。他很歡喜的伸出他乾縐的手，很穉氣的跟我們握手。

「這位先生，」我指着畫家對他說，「是懂得怎樣畫圖畫的人，不是那些畫在紙上好看而沒有價値的圖畫，是用油來畫的，美麗的圖畫。」

「用油畫？」

「是的，用油畫，像你在教堂裡所看見的那些聖像一樣。」

「呵，那好極了！」

「我們所以來這裏的原因，基維，正是因爲這位先生想替你畫一張像那樣的肖像。」

「畫我？可是我并不是一個聖人呀！」

「呵，并不是這麼說的。他想畫一張大幅的圖畫，把許多良好的匈牙利人都畫在裡面，他想把你也畫進去。」

基維懷疑地望着我們。

「唔，」他說，「我的年紀太老了，不值得畫，還是畫我的小孩子們吧！」

「正是爲了你的年紀老，所以我才需要畫你。」畫家說。「我要把你畫成荷馬（Homer）身體康健而肉紅潤。只瞎了一隻眼睛，坐在倒下來的樹幹上，哼着英雄們的讚美，這會成爲荷馬的新意像的。」

「什麼？」老人咆哮着，「你要把我畫成一個荷亞（Hoher）？（匈牙利犯罪執刑者，音與荷馬相似。）」

「不，不是！」我安慰他。

「是一個希臘人，名字叫做荷馬的。」畫家插嘴說。

「是一個希臘人？」老人重覆說，又驚嚇了一次。

「唉，你誤會了，」我再安慰着他說，「那只是在圖畫上畫一個希臘人。」

我暗想這樣下去，一定會有些事情令畫家目瞪口呆的，至少得呆十五分鐘。可惜我這位畫家却是非畫他不可，只要能說得老人俯允，不論什麼條件，他都願意接受的。

「只有一件事情，那就是在你的頭上加些適當的鬍鬚上去。」他說。

「你可以知道我不要做這件事情的呀！」老人憤怒地回答着。「我很高興看見你的，可是先生，我却不答應做這件事情！」

「畏，你不要開吧口！」我對畫家說，「還是讓我來說吧！」

畫家非常煩惱的走到井邊去了。他坐在那邊，提起他的畫筆，開始畫着顫巍巍的草棚。

正在這個時候，女人們從屋裡出來了。我隨即跟她們搭訕着。

「你看，好太太，」我對老人的妻子說。「我們都在這裡。這位先生是一個畫家。他是不遠千里的來到我們村裡。他要畫最美麗的孩子，最漂亮的婦人，以及最美麗的老人。這并不是我的過失，如果他以爲基維老伯是我們村裡一個最好看的老人的話。不論怎樣，他對他并沒有什麼過分的要求，他只不過請他在他面前坐十五分鐘，可是基維老伯却不肯答應。你想想，一個鐘頭的價値是怎樣，當畫家將基維老伯的畫像拿到外國去展覽，并且說：「皇帝們來看吧，這是匈牙利何等美麗的老人啊！」讚美和祝福，都會爲了基維老伯的像而落在畫家的身上。說不定他們甚至會在報紙上談論他呢！」

「你爲什麼不答應給他畫啦！」年老的婦人帶着懇求的聲調說。

「年輕的小孩多着啦！」老人說，態度已軟了一些。「像我這樣的老傢伙，你不能教我新花樣的。」

「不過你要曉得，善良的基維老伯，需要的若是老人的話，是不能代以青年人的。比方說，如果你看見一張圖畫，本來是擺聖彼得的地方而代以一個二十五歲的青年的臉孔時，你該怎麼說呢？」

「你看，那就是我們的草棚啦！」年輕的茵麗站在畫家的後面喊道。在畫家的畫布上，展開了的，全是黃色的，顫巍巍的草棚。連胡桃樹也給畫上去了。

老人看見了這粗製的畫稿，也不禁爲之歡躍起來。

「畫得很好，」他說。「隨你的意思把我畫成一個大傻子吧，爲使校長先生歡喜，我答應給你畫。」

他站了起來，掉轉身到臥房去。

「把我最好的衣裳取給我吧。」他對他的妻子說。

「啊，你不必換衣裳的，」畫家說。「我只要畫你的頭。」

「我的頭？沒有臂沒有腿，那我將成爲一個什麼樣的傻子啦？」

我做了個暗號，叫畫家不要出聲。

「他要把你畫成從窗口裡望出來的樣子，基維老伯，」我告訴他。「從街上看見你的人，就不能看見你的手和腿了。你想他們看得見你嗎？」

老人領會了這意思，可是他還是走進他的房裡去。穿着他最好的衣裳。他的靈魂固執地有這樣的一個見解；就是不管他的衣服畫不畫，在他的形狀要被畫爲流傳後世的時候，總是一個莊嚴的時候。

他坐在他的椅子上，靜靜地動也不動，他完全將自己擺在畫家的手上了。

園圃裡即刻沉寂起來。畫家以他一個穩當迅速的手，在他的畫布上打着頭顱線條的草稿。他繪到鼻子，鬍鬚，并且在頭顱的周圍散塗着深褐的顏色。

「一落筆就很好了，」一個倚在籬笆外面的鞋匠說。「不過還看不出是他。」

一刻間，畫家在他的臉上着上紅色，在頭髮上着上白色。縐紋還未清楚地畫出，額前也只是散着一堆顏色而已，可是基維太太却拍着他的手喊道：

本期目錄

畫家在村裏……彭成慧譯
故居……如霖
愛國男兒（廿七）……黃梅影譯

初中 高中 復習叢書

取精用宏　溫故知新

中學科目繁多，各科要旨非復習難於熟記。敝館爲謀中學生複習便利起見，特根據教育部頒布之初高中課程標準，及敝館出版之初高中復興教科書，分請各科專家，編成初高中複習叢書。各書編制新穎，或用章節體，或用問答體，或兩者兼用。取材以各科基本智識爲主，自成系統。附有各省市會考試題及學校入學試題之詳細解答。學者無須重讀教科書一遍，而各科要旨自能熟記無遺，收得溫故知新之效。

初中複習叢書

書名	冊數	定價
算學	二	各四角
植物學	一	二角五分
動物學	一	四角
化學	一	二角五分
物理學	一	四角
本國史	一	四角
外國史	一	三角
本國地理	一	五角五分
外國地理	一	四角

特價：全套九種十冊定價三元七角五分　合售特價一元八角　分售特價照定價七折計算

郵費：每冊二分半　每套一角五分

高中複習叢書

書名	冊數	定價
代數學	一	三角五分
幾何學	一	四角
三角學	一	二角五分
解析幾何學	一	三角
生物學	一	五角五分
化學	一	五角
物理學	一	四角
本國史	一	四角五分
外國史	一	五角五分
本國地理	一	四角
外國地理	一	五角五分

特價：全套十一種十一冊定價四元七角　合售特價二元三角　分售特價照定價七折計算

發售特價 截止七月底

商務印書館編印

B41

上海及各地 商務印書館

二十四年四月出新書　讀書救國　預約對折或六折實售

訂購廿四年度本館日出新書之四大便利

	圖書館	個人·學生
1 費用省	節省書價1/2	節省書價2/5
2 選書便	全年新書任意選購	同上
3 效力著	設備日益充實	新知日益增進
4 有伸縮	定洋用罄可以補繳 定洋有餘年終發還	同上

	定洋數	所得利益
圖書館	一百元	購書對折計算
圖書館	五十元	購書六扣計算
個人	三十元	購書六折計算
學生	十五元	購書六折計算

印備簡章及二十四年度已出及擬出新書目錄索閱卽行寄奉

B23

論所謂法西斯蒂

胡漢民先生著　中興學會印行

這本小冊子，乃集胡先生解釋和批判法西斯主義的幾篇重要論文。對於法西斯蒂的源起，發展和內涵——反動性及其特徵，都有很詳盡的論述。最後，歸結到法西斯蒂之與中國，暴露了武力統治迷夢者的一切醜態，指示出中國今後政治上一條必由的大道；進一步，並給予我們一個重要的提示：「三民主義政治，是未來的世界政治之前路。」

定價大洋二角

總代售處　廣州民智書局

國貨領袖　華孚金筆

華孚金筆廠榮譽的出品

全國風行：人人樂用

華貴無比的國貨名筆

製造精密，式樣漂亮，與最時髦之舶來品並駕齊驅，而售價廉至一半，花色極多，可自由指定，購備一次，永遠保用。

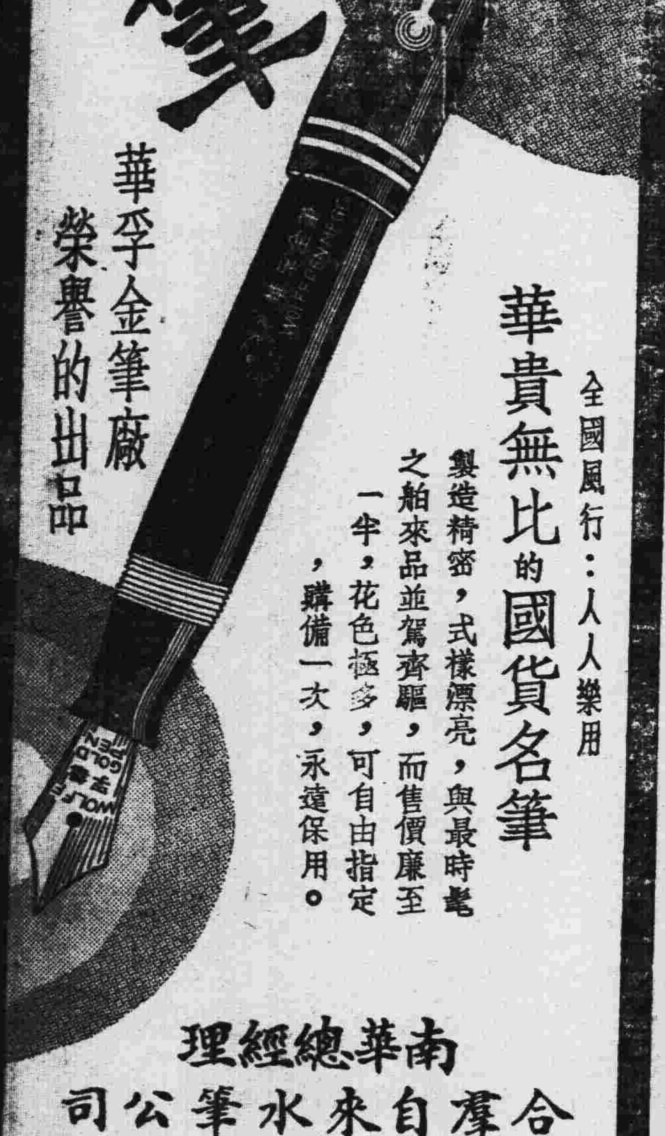

南華總經理　合孚自來水筆公司

地址　廣州市永漢北路壹百壹拾號

省立體專校 將列入童軍訓練課目

分主課副課以備各生選修 籌委會與童軍會詳爲編訂

廣東省立體育專科學校、爲趕於本年秋季開學、已積極籌備進行、各情已誌報載、茲悉該校工程、現已公開招標、關於招生、亦已將章程表格分寄全省各校、現聞此校之專科課目、已列入五分之二童子軍訓練課目、內分主課副課等、以備各生之選修、至是項課目、業已由該校籌備委員會會同童子軍委員會詳爲擘畫、編排妥當、俾學生修習主課者能成較健全之人材、即以童子軍爲副課者、亦可在體育職務上與童子軍團體協作、以收和諧之效云、

參加國運會 籌委會開會議

分配各部股工作 請教廳墊支經費 明日復召開會議

參加本年第六屆全國運動大會、籌備委員自經教廳聘定後、即召集於六月十四日下午五時在省體育委員會、開第一次會議、行禮如儀、甲、報告事項、1•報告草擬會章及經費預算經過、2•報告草擬訓練總綱及訓練營辦法經過、乙、討論事項、(一)關於本會會章案、議決修正通過、(二)關於本會經費預算案、議決、照擬通過、(三)關於本會常委部長股長應如何推定案、議決、推定程岳恩、丘紀祥、許民輝、黃啓明金湘帆爲常務委員、丘紀祥爲訓練部長、許民輝爲事務部長、游泳股長孫宗成、田徑股長梁無恙、籃球股長趙善性、足球股長唐福祥排球股長趙善性、壘球股長鮑愛公、網球股長馬熾爐、國術股長黃少俠、衞生股長曾恩濤、理財長穆岳恩、庶務文書兩股下次會議決定、(四)關于訓練總綱案、議決、照擬通過、(五)關于訓練營辦法案、議決、照擬通過、(六)關於本會經費未領着前所有一切支出應由何處墊支案、議決、請教育廳先行墊支、(七)關于省體育委員會爲菲球隊來粵事所支費用約八百餘元、經省體育會議決擬請由本會訓練費項下撥支、應如何辦理案、議決照擬、

又訊、本省參加第六屆全國運動大會籌備委員會日昨業經推定訓練事務兩部負責人員、現查訓練部以此次參加全運會茲事體大關係本省榮譽、責重且鉅、對於訓練工作及計劃非愼重攷慮深虞難得良果、且此次各項訓練計劃早已擬算、爲集思廣益計、明日擬請訓練部各股長、各學校團體體育領袖、及體育記者等叙會、俾便貢獻意見、以資改善、使將來收得良好結果云、

第四週 壘球聯賽結果

空軍培正均獲勝利 嶺空之戰因雨改期

前日第四週壘球聯賽、仍在大東路公共運動塲舉行、首塲上午八時廣州隊對空軍、球証梁國雄李維光廣州隊僅以七人應戰、空軍以廿四對十三獲勝、結果衆寡不敵、空軍亦表同情、第二場上午十一時培正對南光、球證趙仕倫、黃不敏、祗作戰七局而已、南光隊陳烈、鄭彪兩將缺塲、實力頓受影响、前五局雙方攻守俱佳、得點無多、後四局培正先後共得八分、至最后南光主攻、僅奪囘兩分共得四分遂失敗、第三場下午二時空校嶺南之戰、因天雨所阻、聞在十週賽完後補賽、

初中籃球賽 已到緊張時期

今宵兩塲準決賽

仲振球初中籃球第二年比賽、自開始後、初複賽均已次第舉行完竣、得獲冠軍決賽權者有知行廣東兩隊、

威布穆爾登 世界網球賽

本月底正式開始 各國健兒均參加

(倫敦訊)世界著名而又令各國體育界重視之本屆威布穆爾登網球公開比賽、又將于六月廿四日(星期一)正式開始、每屆因參加者之衆多、致結束期不能不延長參加本屆比賽之各國男女英雄、大不乏人、但名流選手缺席者、亦有多人、如去屆男子組雙打組冠軍之美人洛地與史都芬、因已轉爲職業選手之故、彼倆於本屆之威布穆爾登業餘比賽、已無參加比賽之資格、本屆之雙打賽錦標、或將成爲澳洲健兒與法國健兒所逐鹿、保持男單打冠軍錦標之英國健將貝萊征澳洲歸來後、技術之進步、幾已達至最高峯、名將爲哥羅福、柯士甸、與雅頓氏、亦廿拜下風、彼正在從事苦練、準備再登威布穆爾登之球壇、重執世界之牛耳、玆將上屆之各組錦標保持者姓名錄下、

男子單打 冠軍……貝萊(英)
男子雙打 冠軍……洛地與史都芬(美)
女子單打 冠軍……多洛地郎能女士(英)
女子雙打 冠軍……馬調夫人(法)與萊茵女士(美)
男女混合雙打 冠軍……三木(日)與多洛地郎能女士(英)

今(十八)日兩塲排球賽、第一塲七時半(負方隊)知行對廣東、第二塲八時半(勝方隊)與華對敎忠、以上兩塲爭冠亞軍決賽權、各隊均補充實力出塲、地點在長堤青年會健身房、茲將各隊隊員錄下、(知行隊)馮植洪、廖成楷、駱炳經、黃國雄、黎日新、黃壽河、林品沂、蒙啓亮、關渭良、(廣東隊)鍾褟鐘、趙康儉、鍾社官、黃啓和、陳任機、黃兆槐、龍紹濟、趙汝燊、鄭樂書、(敎忠隊)羅定中、潘有逮、黎賓麟、梁其景、駱定猗、元坤國、黃壽仁、羅錦燊、陳鴻強、談燿華、(培正隊)羅吉安、黃昌傑、孔廣朔、鄭劍泉、曾濟昌、陳旭琪、黃兆熊、周肇均、梁恩澤、關錦泉、

第三軍 水運會總成績

團體冠軍——軍直 個人冠軍——曾劍英

駐惠三軍水上游樂會、查各項比賽、經于八日結束、結果、團體冠軍軍直、廿三分、個人冠軍曾劍英、軍直、一十三分、玆將決賽結果、探誌如下、決賽成績(五十公尺)第一名陳大川、廿一團、卅二分、第二名曾劍英、軍直、第三名梁桂初、軍直、(百公尺仰泳)第一名劉光、七教、一分五秒、第二名周汝明、七教、第三名鄭堅、七教、(百公尺自由式)第一名曾劍英、軍直、一分廿五秒、第二名梁桂初、軍直、第三名楊易、廿四團、(四百公尺自由式)第一名吳桂明軍直、七分五十九秒、第二名任燿堪、八教、第三名徐建成、八直、(二百公尺蛙泳)第一名鄭堅、七教、四分二秒、第二名李藹、軍直、第三名魏培元、軍直、(一千五百公尺自由式)第一名吳桂明、軍直、卅一分五十一秒、第二名陳玉球、廿四團、第三名鄭堅、七教、(二百公尺四人接力)第一名梁桂初、曾劍英、蕭厚、劉胡西、(軍直)第二名唐愷民、陳大川、曾振球、封尚仁、(廿一團)第三名鄭堅、江岳、劉光、周汝明、(七教)扒艇、第一名八教、十二分十三秒、第二名十九團第三名廿三團、(水球)七教對軍直、四比二、七教勝

航空學校排球賽

校長製備獎杯頒發

航空學校校長爲鼓勵學生員兵之體育興趣、以收普遍觀摩之効起見、特製定銀杯乙座、獎與該校排球優勝隊、故日來該校學生員兵先後組織排球隊、參加比賽者計有見習員一隊、警衞營第三連一隊、機械士一隊、七期甲班生二隊、七期乙班生三隊、各隊經由十日起開始比賽、

教導師球隊言旋

在中山兩戰俱捷

教導師第二團籃球隊、日昨率師出征中山澳門兩地、藉以探研球藝、昨已全勝返省、查該團在中山縣原有五塲秩序、卒以因凌飛體育會無暇出塲、簡易師範及紀念學校又因大砭關係、未便出戰、故僅賽兩塲、十三日首戰縣中以卅四對卅二、僅勝、十四日再戰七師體育會、結果七十對一八大勝、十六日原擬過澳、因當地未有隊伍允于作戰而罷、

青年會定期 舉行小童游泳賽

青年會爲提倡小童水上運動、及檢閱成績起見、特定於七月中旬舉行小童游泳比賽、及三式泳比賽、關於辦法、由該會體育部草擬、一俟擬就、即開始報名、

河南市校乒乓賽

海獅隊勝粵光 南田組遠征隊

(一)市立五十九小光粵隊與海幅小學海獅團、於十五日下午四時、在海幅小學球室、作友誼比賽、比賽結果如下、

海獅團		光粵隊	
劉鎰富	一	林施德	四勝
郭道明	二	胡繼熙	三勝
吳炳才	三勝	吳彥彬	二
葉寶韶	三勝	李沛基	二
楊鏡源	五勝	梁桂秋	〇

合計十四對十一海獅團勝

(二)番禺河南南田小學乒乓球隊、近擬乘暑假時期組織遠征隊、出發番禺各地、與各中小學比賽、球員共八人、由該校校長領隊、先向新造進發、次及南村市橋一帶、

在港游泳賽經過

水體隊 日間約請城多利隊來省表演

東山水上體育會、昨函香港城多利體育會邀請、派員赴港參加游泳比賽、該會旋即選拔人員于十五日下午乘夜車赴港、一行九人、(領隊)方福生、(隊教練)宋耀德、(隊員)劉美修、任孟雄、王秀山、李琪、羅熾興等、抵港後、即由城多利會派員招待、是晚九時、即假該會游泳池、開水上游藝大會、比賽項目共三種、(一)一百公尺自由式、(第一名)羅蘭氏(城多利會)、成績五十八秒五分四、(第二名)王秀山(水體)成績六十秒五分二、(第三名)港青年會、(二)一百公尺蛙式隊、(第一名)城多利會、(第二名)水體會、(第三名)港青年會、(三)三式接力泳、(第一名)城多利會、(第二名)港青年會、(第三名)廣州水體會、最後復參加作一幕水球隊、表演精彩、又查水體會代表以該會各游泳健兒、技術可觀、曾徵求其同意、日間請其到省作種種游泳比賽及表演、使廣州人士得資借鏡、水體隊員昨經返省、關于邀請城多利隊來省案、準備提出董事會議、該決後即可實行、

遠東班際籃球賽

高一獲全校冠軍

遠東中學舉行班際籃球賽、已於月初開始、至昨(十七)日下午、經已比賽完竣、查其結果、高一、六勝三負、得十二分、(全校冠軍)初三、五勝四負、得十分(全校亞軍)、初二、四勝五負、得八分(第三名)初一、三勝六負、得六分、(第四名)查此次比賽、祗獎首二名、

水體會擴充泳池

水上體育會、近以到會游泳者日多、特將會場內各泳池擴充、幷增聘救生員常川在泳池瞭望、使游泳者不致有危險之虞、現該會更以連日天氣酷熱、各界人士於晚間乘暇前往游泳者擠踴、特增裝光亮電火、照耀全塲、

今日潮水長退表

初長	十時
極長	二時
初退	五時
極退	九時

用科學方法整理

醫藥界空前巨著

中國藥學大辭典

本辭典發售預約時、承各界踴躍購訂、以致供不應求、出書後特價一千部、又銷售一空、足見本辭典內容充實、名不虛傳、茲雖特價已滿、但爲讀者便利起見、特定分購辦法如下。

本辭典集十數名醫之心血。歷時五載。始克完成。出版以來。風行海內。實爲醫藥界及研究藥學者必備之書。(一)取材宏博 (二)藥名統一 (三)解釋詳盡 (四)插圖豐富

本辭典首述命名之意義，處方用名，古籍別名，外國名詞，間有原名別名等以資考證。再述基本，產地，形態，種植，土質，成分，效能，主治，考證辨僞，近人學說，配合應用，用量，參考資料等項目。應有盡有

精裝二冊 價洋八元 寄費四角六分

中國藥物標本圖影

本書協成藥物圖影。凡一千六百餘。大部份五彩精印。形態畢肖。色澤鮮明。研究時將藥物與圖影對照。頗得觀摩之助。與「中國藥學大辭典」參閱。尤屬相得益彰。

銅版紙印 五彩圖一千餘 照相圖六百餘 精裝一冊 十二元 寄費二角三分

世界書局發行

上海市教育局備案

私立世界書局英文函授學校招生

宗旨 灌輸英文語言及文學上必需知識並各種應用文。以期養成商業及其他實用人材

教法 講義——由英文專家根據最新教育原理編輯。改卷——詳細改削。並加眉批。答問——反覆指示。不嫌詳盡。

資格 初級祇須粗通國文。中級須初中程度。高級須高中程度。

畢業 初級年半——能讀普通書籍，並略能寫作。中級年半——能讀，並能寫作日用文字。高級一年——能自由作文，並能評讀長篇論著。

學費 初級二十元。中級三十元。高級三十元。分期繳費亦可。辦法另詳章程。

報名 自即日起。請向上海四馬路世界書局或各處世界書局分局報名。

獎金 初級第一卅元。第二廿元。第三十五元。中高級第一各五十元。第二各卅元。第三各廿元。

章程 本校印有詳細章程。如蒙索閱。請就近向世界書局或本校索取。

校址 上海大連灣路一三〇號 校長陸高誼 教務主任詹文滸

爲清寒學生減免學費啓事

本校自登報招生以來，各界報名者甚爲踴躍，頃接來函多通，僉稱經濟拮据，有志未逮，可否酌減學費云云。按不景氣確爲一般現象，本校提倡教育，對此深表同情，爲獎勵清寒學生有志入學者起見，特設減費學額一百名，其辦法如下。(一)由家長或所在機關之高級職員來信證明確爲清寒學生 (二)經本校審查確實得減免學費如下

初級 原定二十元 改收十二元 中級 原定三十元 改收十六元 高級 原定三十元 改收二十元 分期繳費者，按上列比例遞減。

世界書局英文函授學校謹啓

教育部審定本

新課程標準

世界中學教本

▲初中國文 朱氏 朱劍芒 六冊 一二各七角三四各九角五六各一元
初中本國地理 譚氏 譚廉遜 四冊 第一冊六角 二至四冊各七角
▲初中外國地理 譚氏 譚廉遜 二冊 每冊七角
▲國民英語讀本 陸步青 三冊 每冊九角半
初中進步英語讀本 進步社 三冊 第一二冊各九角 第三冊一元二角
初中英語標準讀本 林漢達 三冊 第一冊八角 第二三冊各九角五分
初中算術 駱氏 駱師曾 二冊 上冊五角 下冊七角
初中算術 王氏 王剛森 二冊 上冊六角 下冊七角
初中幾何 黃氏 黃泰 二冊 上冊五角 下冊六角 附數值三角
初中幾何 何氏 何時慧 二冊 每冊七角半 附數值三角
各書均經審定。有▲記號者。執照待領。

初中代數 陳薛二氏 薛濬舲 二冊 每冊七角
初中代數 薛氏 薛天遊 二冊 上冊八角 下冊五角
初中動物學 徐氏 徐崐 二冊 每冊六角
初中動物學 王氏 王采南 一冊 六角
▲初中植物學 徐杜二氏 徐克敏 一冊 六角五分
初中本國史 朱氏 朱翊新 四冊 每冊五角
▲初中外國史 李氏 李季谷 二冊 上冊五角 下冊七角
高中外國史 李氏 李季谷 二冊 上冊九角五分 下冊一元三角
▲高中本國史 余氏 余遜 二冊 上冊一元三角 下冊一元四角
▲高中本國地理 王氏 王益厓 一冊 二元四角

八折發售 (印有詳細目錄備索)

世界書局發行